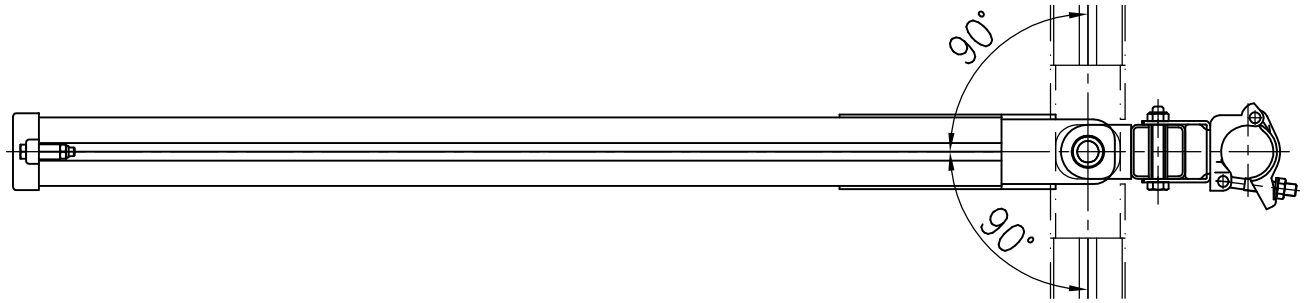

仕　様　　スライドアーム

型式	280L
定格荷重	250 kg
旋回半径／旋回角度	895 mm / 180°
取付点からの最大アーム長	1143 mm
自重量	14 kg

取付場所	パイプ足場φ42.7~φ48.6
最大つり荷重	ホイスト自重(30kg)+定格荷重(250kg)
取付パイプ側最大モーメント	3600 N-m

適用ホイスト：BH-N300,BH-N400,
BH-N700,BH-N800,
BH-N900
BH-E400,BH-E700,
BH-E800,BH-E900
BW-200
BW-E200

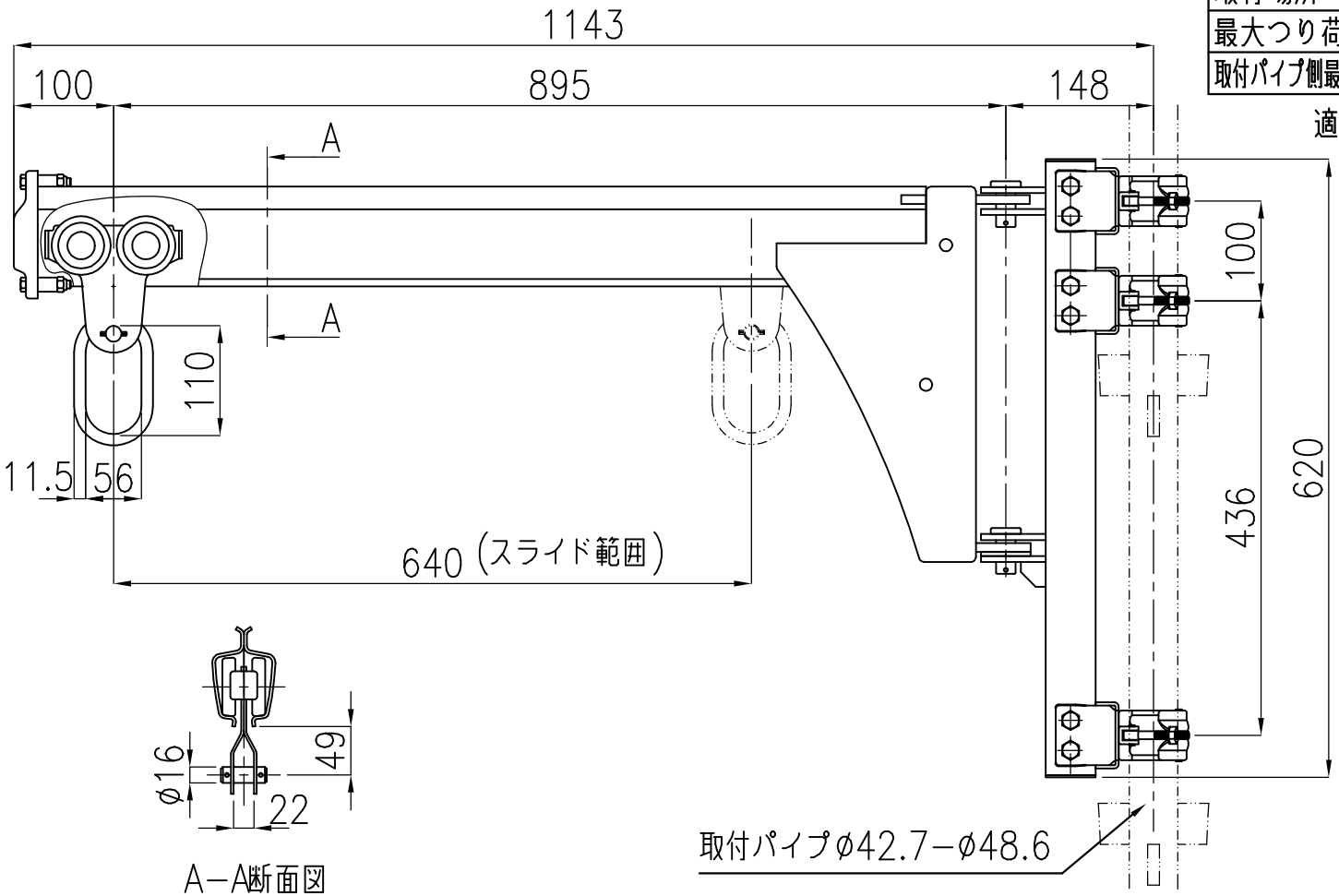

TYPE	280L
NAME	外　形　図
DRAWN No.	053833 △3

TOYOKOKEN K.K. JAPAN