	日付	来歴	記入
△			
△			
△			

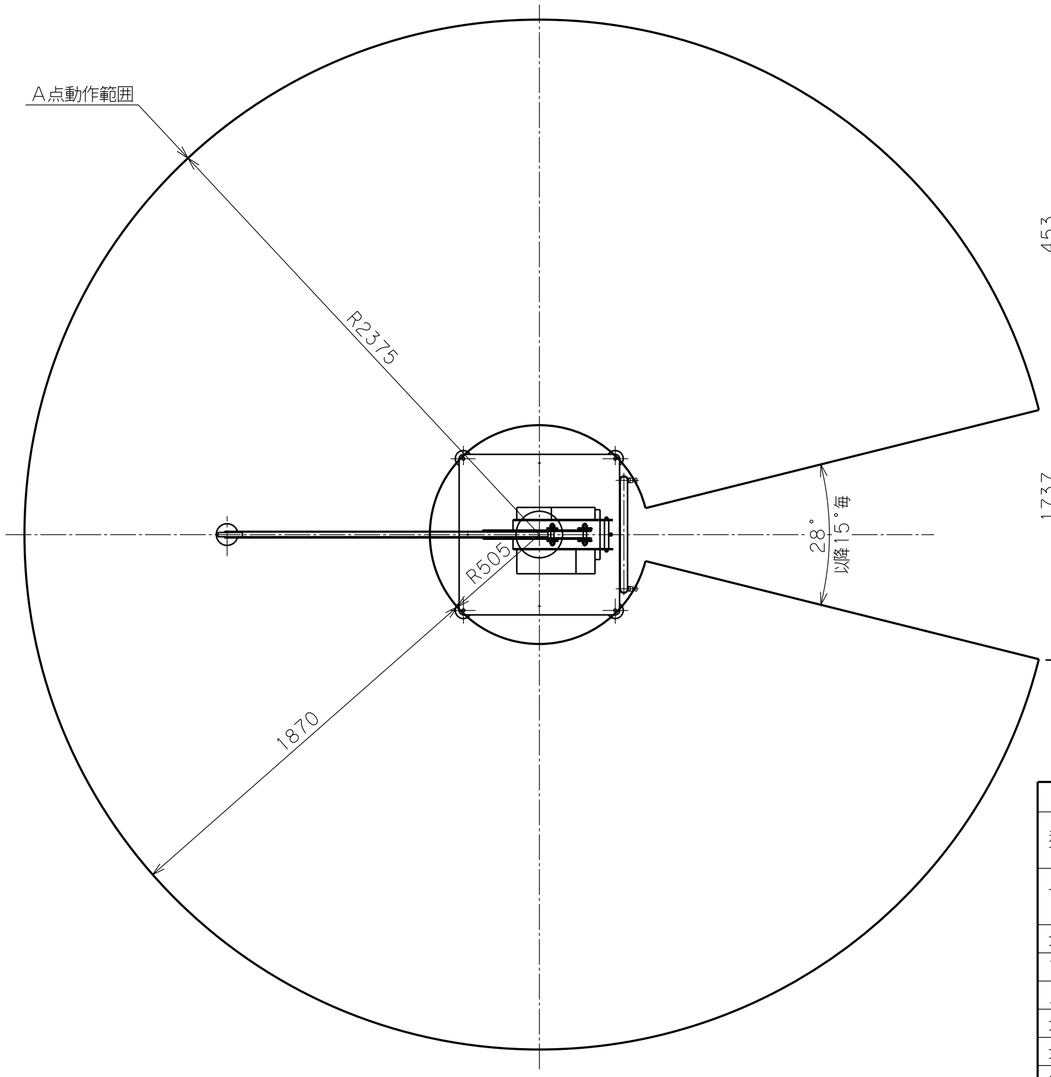

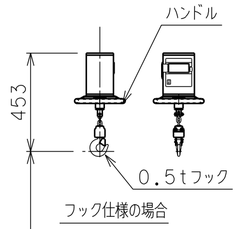

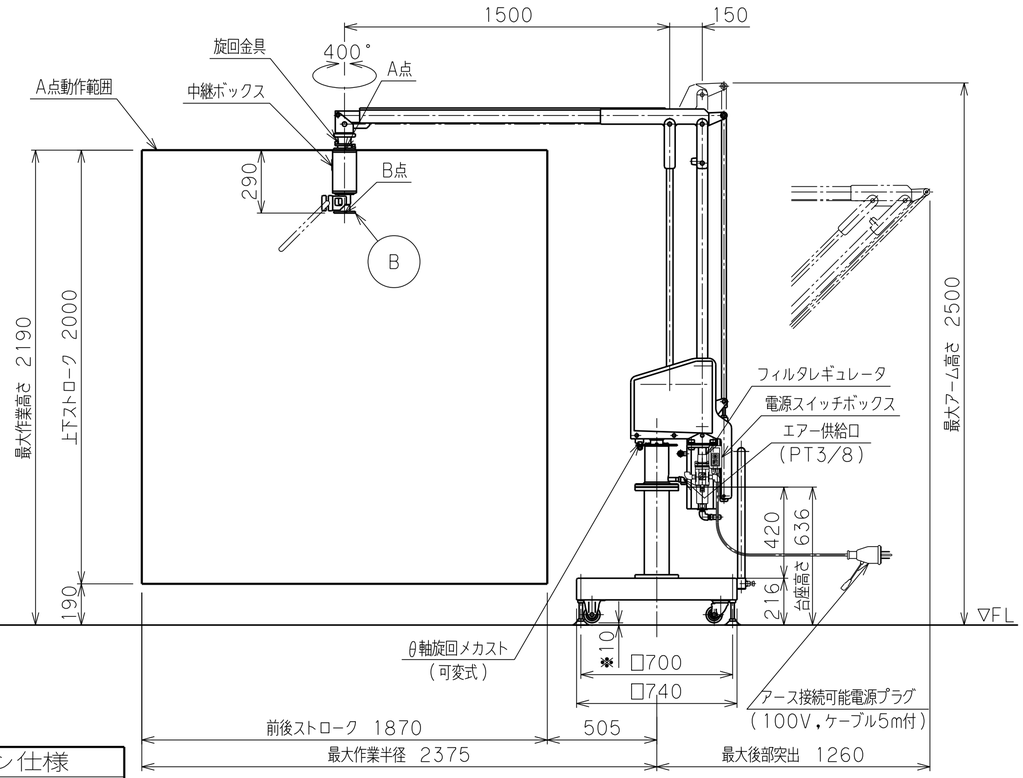

※=固定時のジャッキアップ寸法

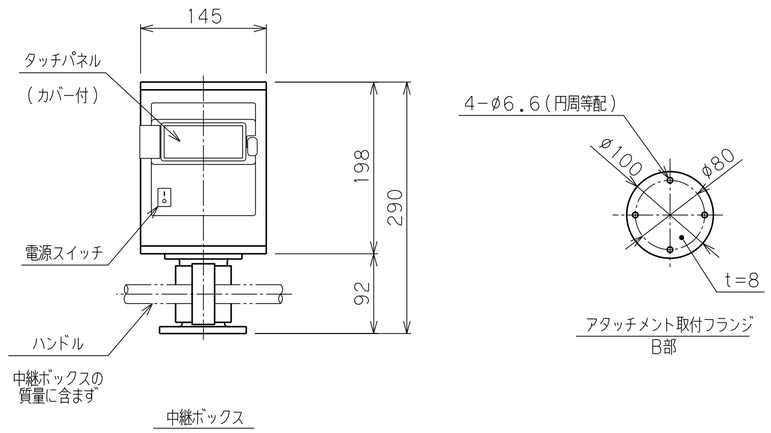

中継ボックス

※注記

(1)一次側エアー取合点は、付属のフィルタレギュレータまたは本体継手の供給口
(PTねじ メス)、もしくは付属ゴムホース(10m)とします。
上記取合点までの接続工事は、お客様御施工範囲とさせていただきます。
必ずドライエアーを供給して下さい。
一次側電源の取合点は、付属の電源スイッチボックス内接続端子、
もしくは付属電源ケーブル(100V、5m)とします。
上記取合点までの接続工事は、お客様御施工範囲とさせていただきます。
ボックス内端子台には必ずアース線を接続してください。
(2)B面が偏荷重を受ける場合や、吊荷が大きく不安定な場合は別途お問合わせください。

電源スイッチボックス内端子台の詳細
- 端子記号AC1、2に電源線を、Eにアース線を接続してください。
  適合電線 1.25~2.0mm² 接続端子 M4
- アース線は必ず接続してください。
- 100Vコンセントからご供給される場合は付属するアース接続可能電源プラグ(ポッキンプラグ:ケーブル5m付)がご利用できます。

ウルトラバラマン仕様	
型式	U2BMG-38W(標準10:1) θ軸旋回ストッパー(可変式)付
可搬重量	38 kg(A点下:アタッチメント含む) 30 kg(B点下:アタッチメント含む)
最大作業半径	R2375 mm
前後ストローク	1870 mm
上下ストローク	2000 mm
最大作業高さ	2190 mm
最大アーム高さ	2500 mm
使用空気圧	0.54 MPaG
使用空気量	75 NL/min (10secサイクル時目安)
使用電源	単相 AC85~AC264V 50/60Hz 1A
制御方式	オートバランス制御
塗装色	LN-15(日塗工) 黒色 LN-93(日塗工) 白色
本体質量	140 kg
台座質量	450 kg
中継ボックス質量	8 kg アタッチメントの質量の一部として扱う
ワーク質量	最大 kg
備考	付属品:フィルタレギュレータ :電源スイッチボックス :電源プラグ(100V,ケーブル5m付)

日付	2025.03.26		殿
工番		図面名称	ウルトラバラマン U2BMG-38W外形寸法図【床上移動型】
尺度	1/20	台数	1式
承認	設計	製図	図番 A2

トーヨーコーケン