	日付	来歴	記入
△			
△			
△			

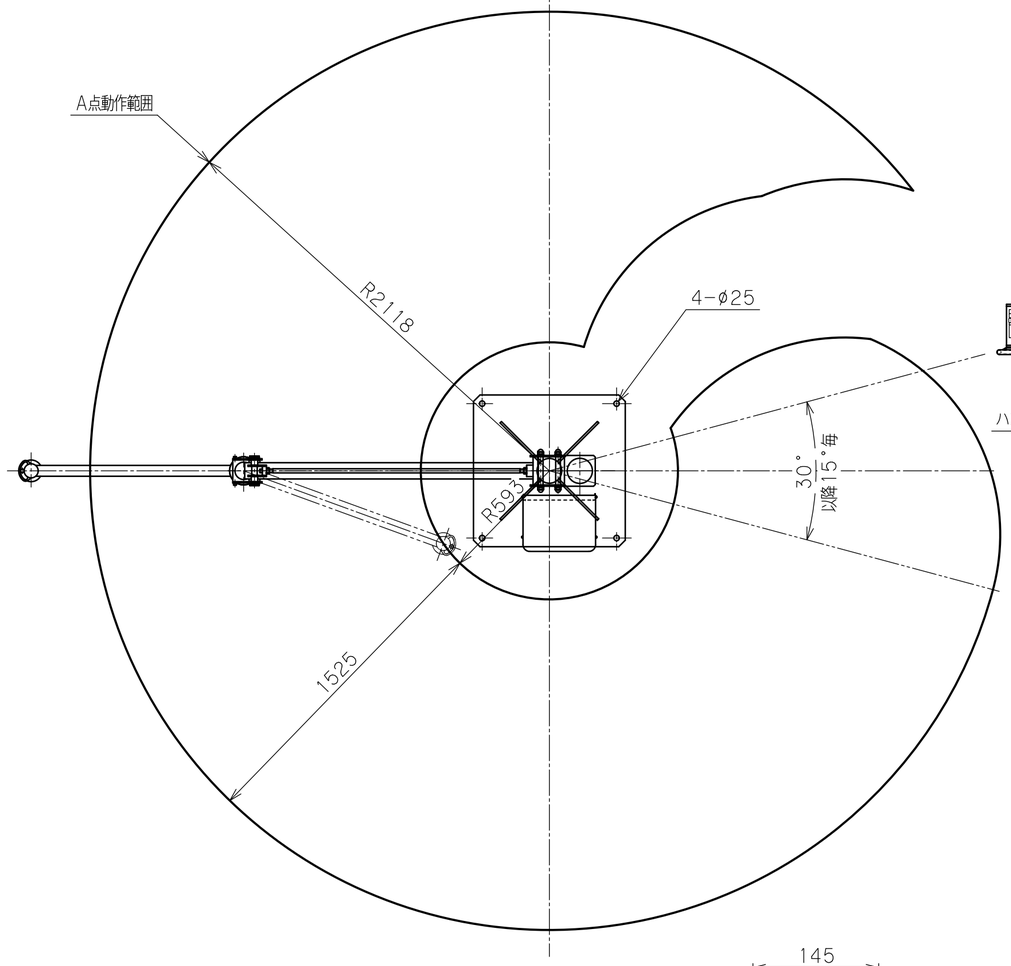

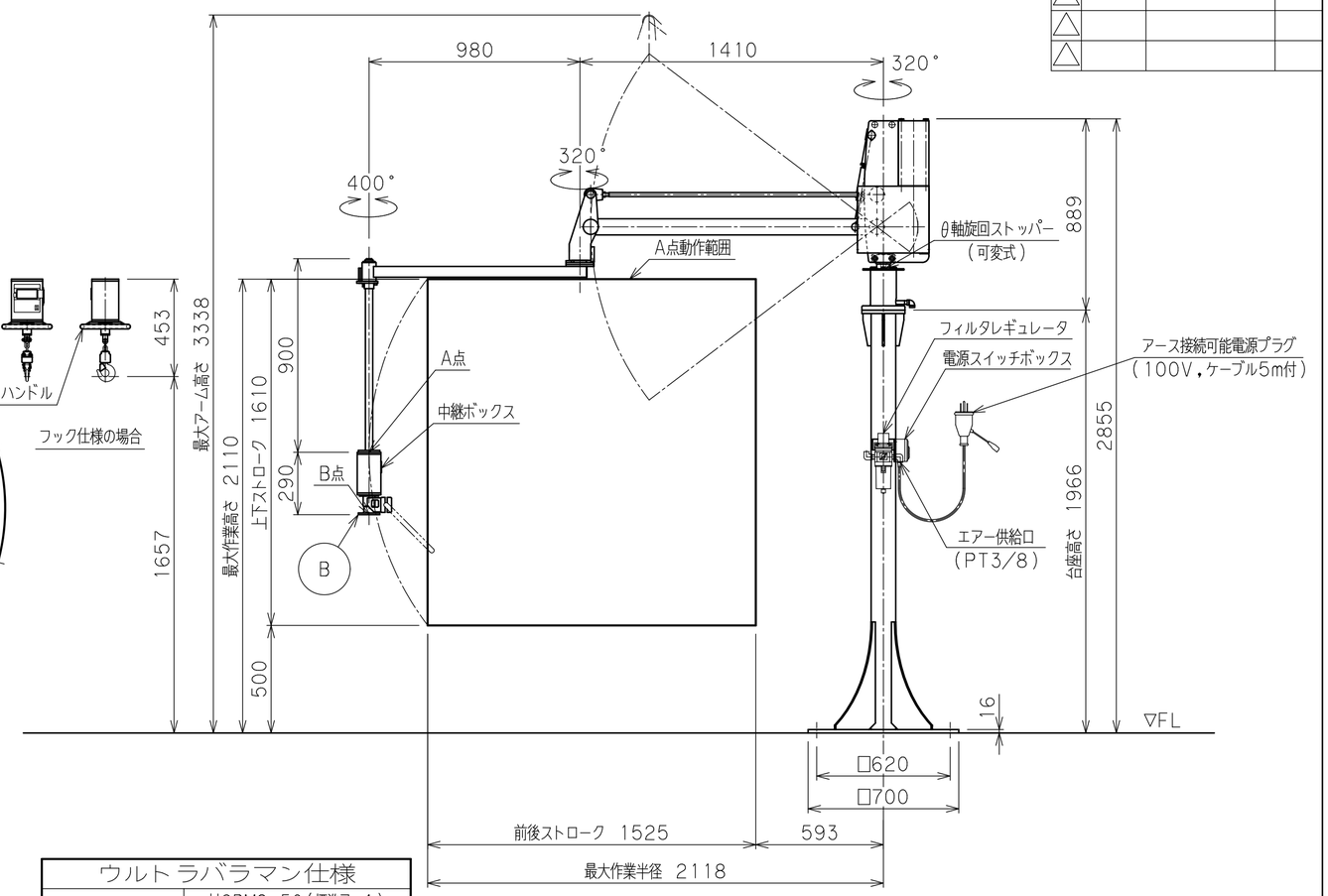

※注記

（１）一次側エアー取合点は、付属のフィルタレギュレータ
　　または本体継手の供給口（ＰＴねじ　メス）、
　　もしくは付属ゴムホース（１０ｍ）とします。
　　上記取合点までの接続工事は、お客様御施工範囲と
　　させていただきます。
　　必ずドライエアーを供給して下さい。
　　一次側電源の取合点は、付属の電源スイッチボックス内接続端子、
　　もしくは付属電源ケーブル（１００Ｖ、５ｍ）とします。
　　上記取合点までの接続工事は、お客様御施工範囲とさせて
　　いただきます。
　　ボックス内端子台には必ずアース線を接続してください。
（２）Ｂ面が偏荷重を受ける場合や、吊荷が大きく不安定な場合は
**　　別途お問合わせください。**
（３）固定台座は、オールアンカーボルトにて床へ固定します。
**　　基礎条件を図中に示します。**

電源スイッチボックス内端子台の詳細
- 端子記号AC1、2に電源線を、Eにアース線を接続してください。
  適合電線　1.25~2.0mm²　　接続端子　M4
- アース線は必ず接続してください。
- 100Vコンセントからご供給される場合は付属するアース接続可能電源プラグ（ポッキンプラグ：ケーブル5m付）がご利用できます。

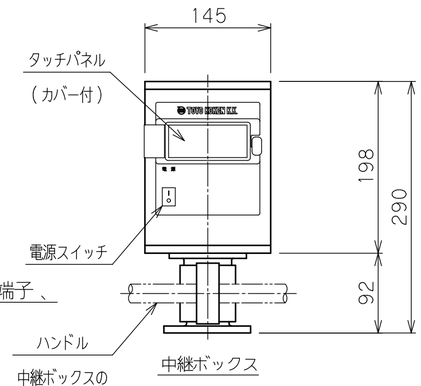

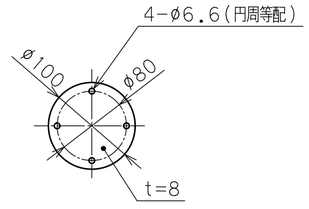

アタッチメント取付フランジ
Ｂ　部

ウルトラバランマン仕様	
型　　式	U2BMS-50（標準7:1） θ軸旋回ストッパー（可変式）付
可搬重量	50 kg（A点下：アタッチメント含む）
	42 kg（B点下：アタッチメント含む）
最大作業半径	R2118 mm
前後ストローク	1525 mm
上下ストローク	1610 mm
最大作業高さ	2110 mm
最大アーム高さ	3338 mm
使用空気圧	0.54 MPaG
使用空気量	94 NL/min （10secサイクル時目安）
使用電源	単相 AC85~AC264V 50/60Hz 1A
制御方式	オートバランス制御
塗装色	LN-15（日塗工） 黒色 LN-93（日塗工） 白色
本体質量	120 kg
台座質量	110 kg
中継ボックス質量	8 kg アタッチメントの質量の一部として扱う
ワーク質量	kg
備考	付属品：フィルタレギュレータ 電源スイッチボックス 電源プラグ（100V，ケーブル5m付） オールアンカーボルト

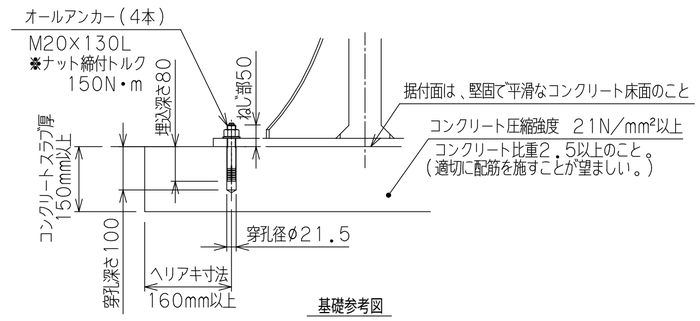

基礎参考図

日付	2025.03.28				殿
工番				図面名称	ウルトラバランマン U2BMS−50外形寸法図【床上固定型】
尺度	1/20	台数	1式		
承認	設計	製図		図番	A2

トーヨーコーケン