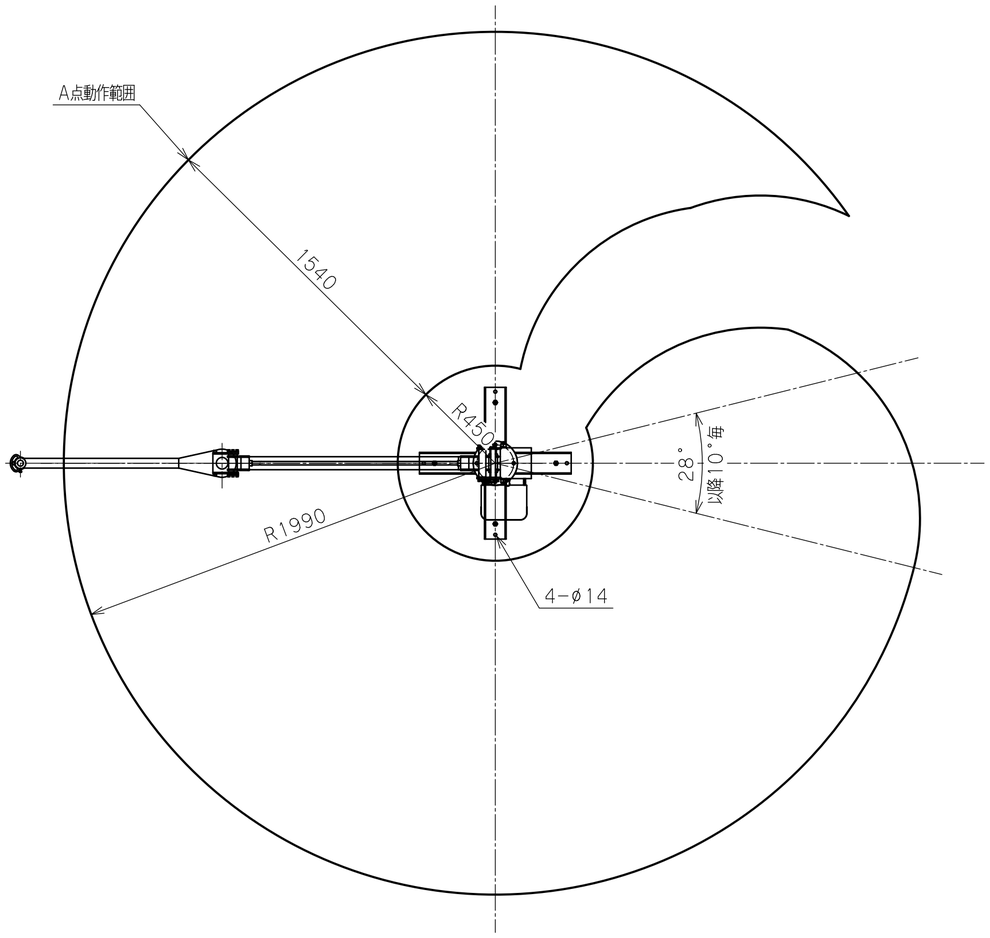

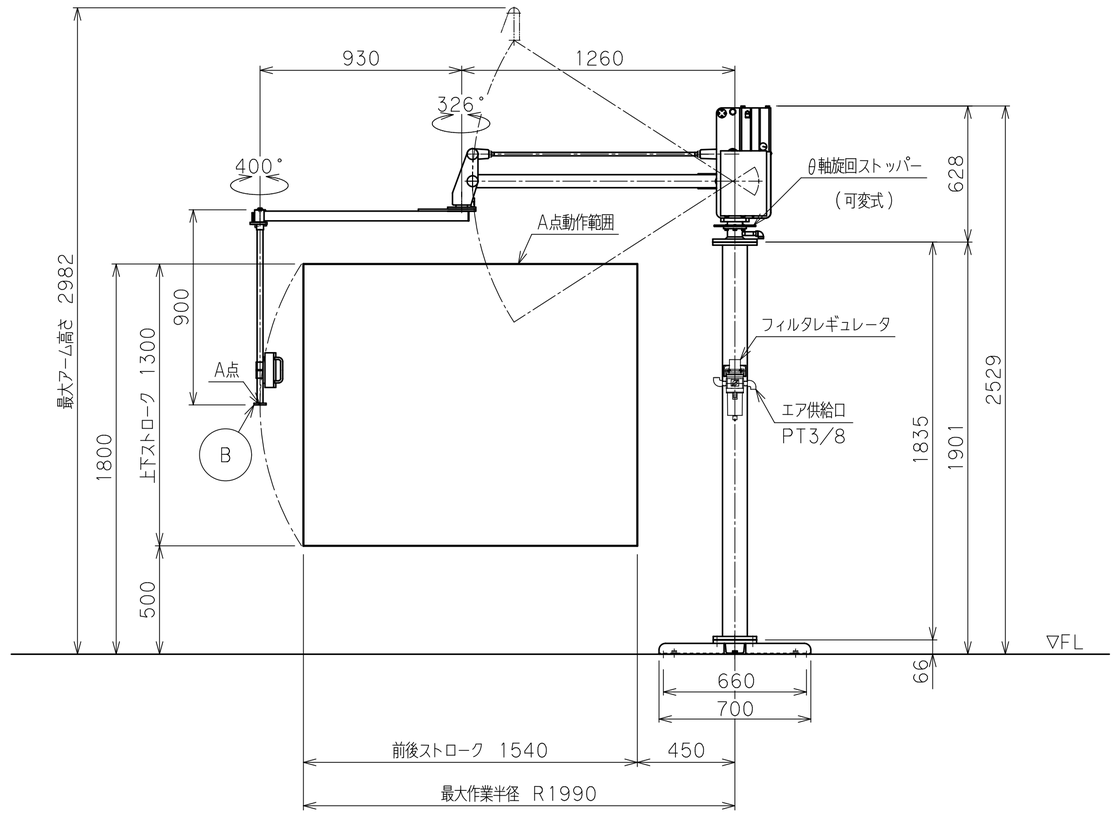

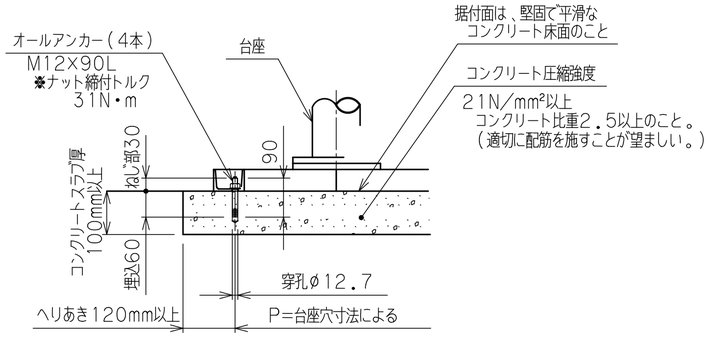

基礎参考図

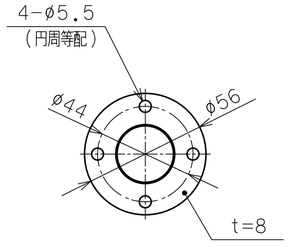

アタッチメント取付フランジ
B 部

バラマン仕様

型式（アーム比）	BMS−30（標準10：1） θ軸旋回ストッパー（可変式）付
最大吊上げ荷重	30kg（アタッチメント含）
最大作業半径	R1990 mm
前後ストローク	1540 mm
上下ストローク	1300 mm
最大作業高さ	1800 mm
最大アーム高さ	2982 mm
使用空気圧	0.54MPaG
空気消費量	53NL/min 10secサイクル目安
制御方式	
塗装色	本体 標準色【サルビアブルー】 5.5PB4.7/9.4 アタッチメント（付属する場合） 標準色【オレンジ】 10R5.5/14.5
本体質量	約 80kg
台座質量	約 46kg（支柱含む）
ワーク質量	約 kg
備考	付属品：フィルタレギュレータ ：オールアンカーボルト

※注記

（1）一次側エアー取合点は、付属のフィルタレギュレータ
または本体継手の供給口（PTねじ メス）、
もしくは付属ゴムホース（10m）とします。
上記取合点までの接続工事は、お客様御施工範囲と
させていただきます。
必ずドライエアーを供給して下さい。

（2）固定台座は、オールアンカーボルトにて床へ固定します。
基礎条件を図中に示します。

日付					殿
工番				図面名称	BMS−30 外形寸法図 【床上固定型】
尺度	1/20	台数	1式		
承認	設計	製図		図番	A2

トーヨーコーケン