	日付	来歴	記入
△			
△			
△			

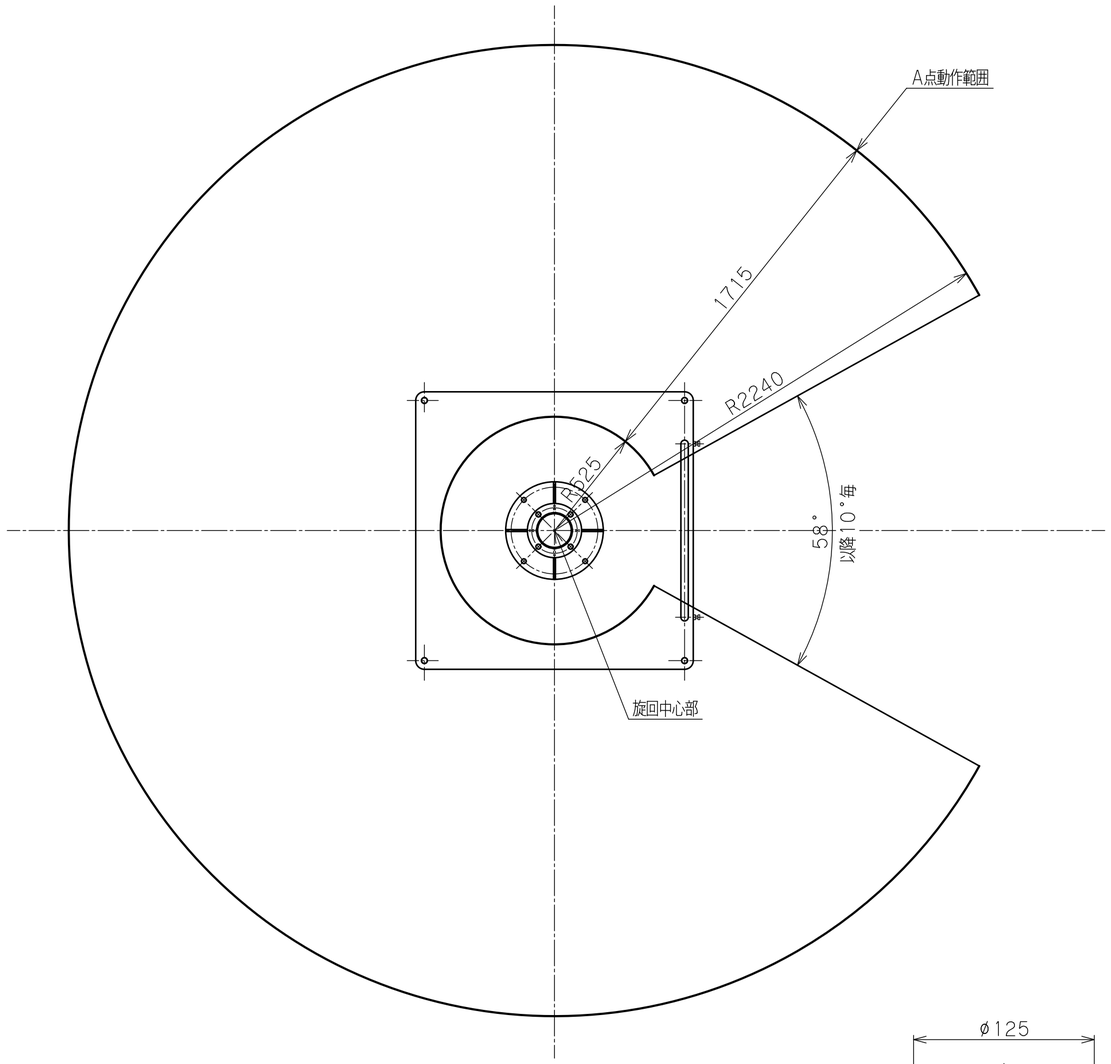

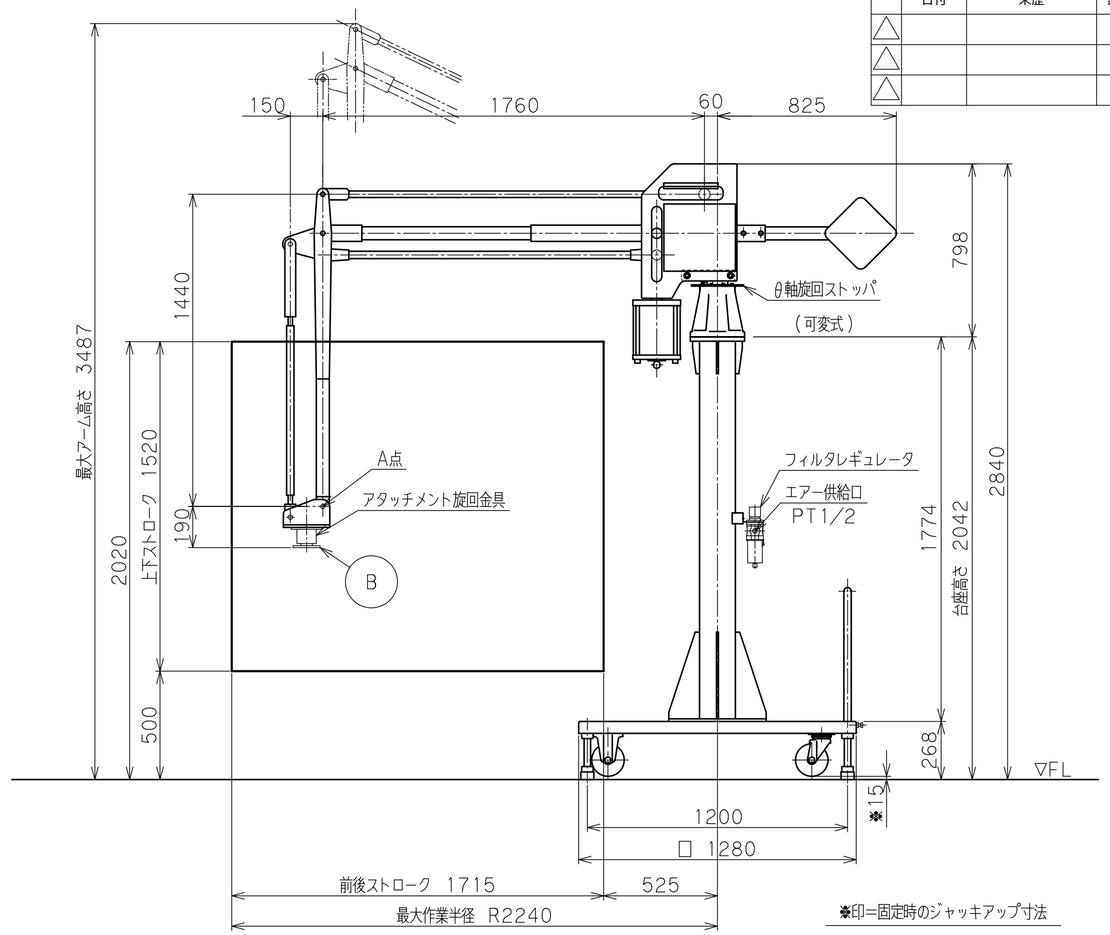

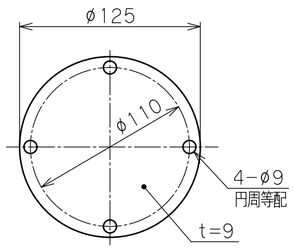

アタッチメント取付フランジ
フランジ B

バラマン仕様

型式（アーム比）	BMF−150W（8：1） θ軸旋回ストッパ（可変式）
最大吊上げ荷重	142 kg（アタッチメント含）
最大作業半径	R2240 mm
前後ストローク	1715 mm
上下ストローク	1520 mm
最大作業高さ	2020 mm
最大アーム高さ	3487 mm
使用空気圧	0.49MPaG
空気消費量	181NL／min （10secサイクル時目安）
制御方式	
塗装色	本体 標準色【サルビアブルー】 5.5PB4.7／9.4 アタッチメント（付属する場合） 標準色【オレンジ】 10R5.5／14.5
本体質量	約 275 kg
台座質量	約 800 kg（支柱含む）
ワーク質量	約 kg
備考	付属品：フィルタレギュレータ ：片口スパナ

※注記

（１）一次側エアー取合点は、付属のフィルタレギュレータまたは本体継手の供給口（ＰＴねじ　メス）、もしくは付属ゴムホース（１０ｍ）とします。
上記取合点までの接続工事は、お客様御施工範囲とさせていただきます。
必ずドライエアーを供給して下さい。

日付				殿
工番			図面	標準　8：1
尺度	1/20	台数	1式	名称 BMF−150W 外形寸法図【床上移動型】
承認	設計	製図	図番	A2

トーヨーコーケン