	日付	来歴	記入
△			
△			
△			

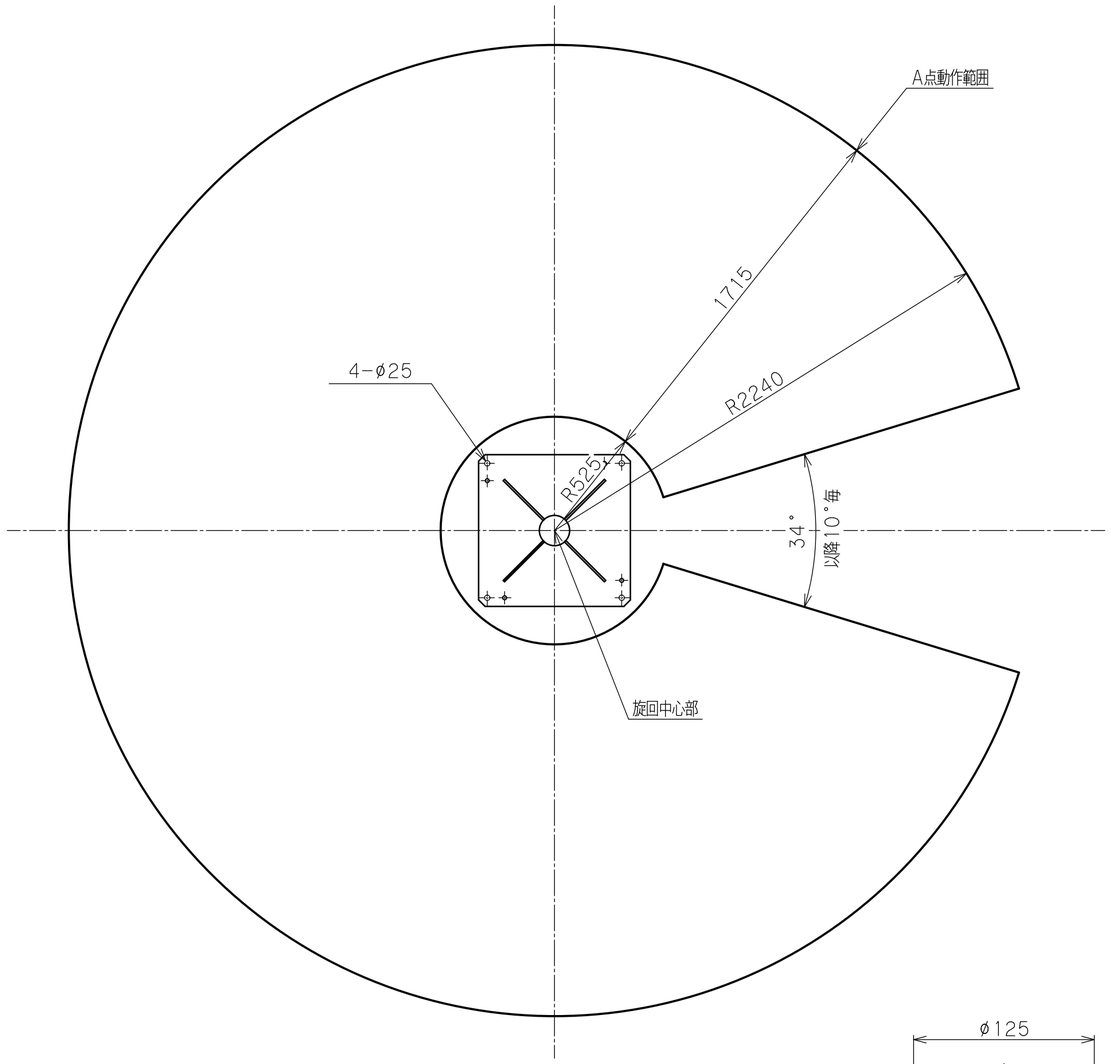

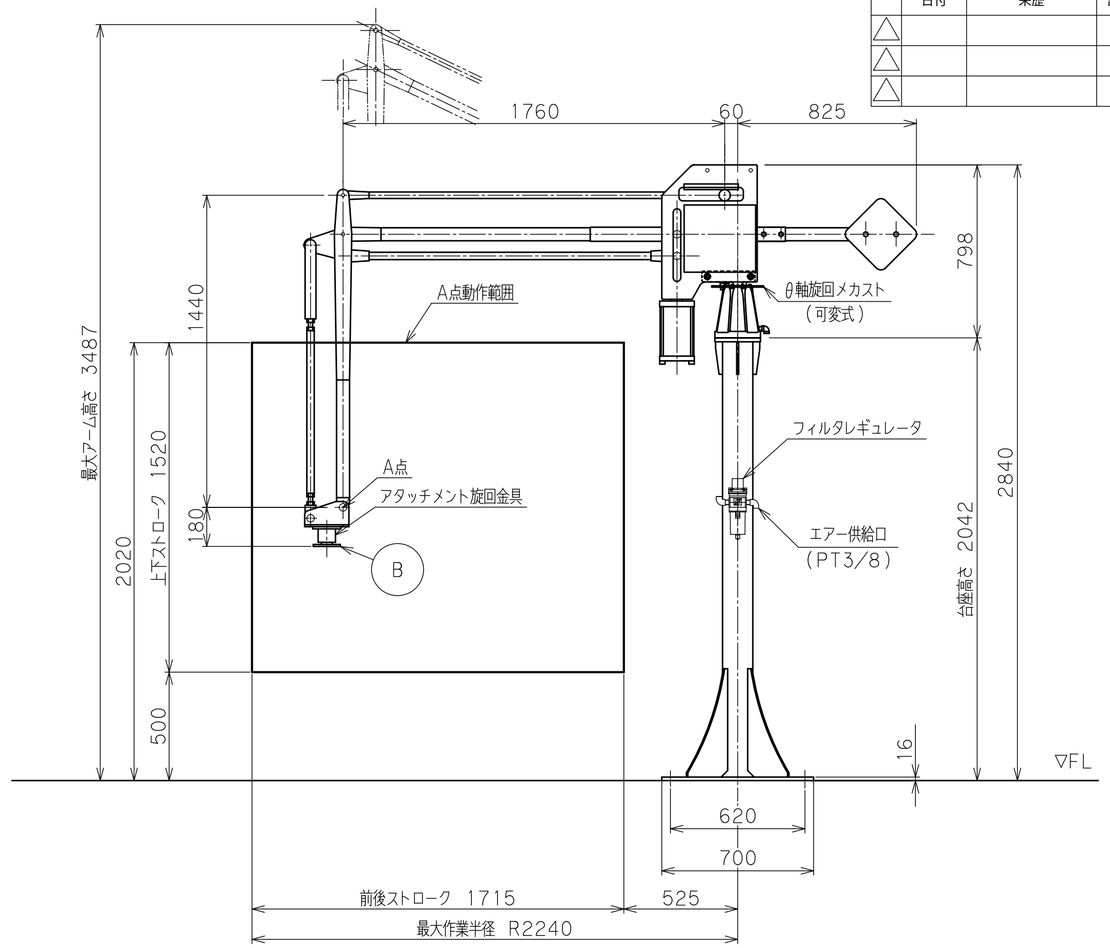

バラマン仕様

型式（アーム比）	BMF−75W（8：1） θ軸可変メカスト（可変式）
最大吊上げ荷重	72 kg（アタッチメント含）
最大作業半径	R2240 mm
前後ストローク	1715 mm
上下ストローク	1520 mm
最大作業高さ	2020 mm
最大アーム高さ	3487 mm
使用空気圧	0.49MPaG
空気消費量	102NL/min （10secサイクル時目安）
制御方式	
塗装色	本体 標準色【サルビアブルー】 5.5PB4.7/9.4 アタッチメント（付属する場合） 標準色【オレンジ】 10R5.5/14.5
本体質量	約 200kg
台座質量	約 120kg（支柱含む）
ワーク質量	約 kg
備考	付属品：フィルタレギュレータ ：オールアンカーボルト

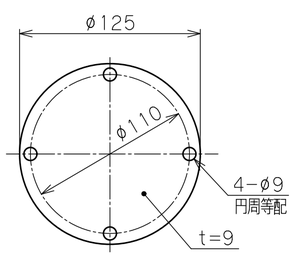

アタッチメント取付フランジ
フランジ B

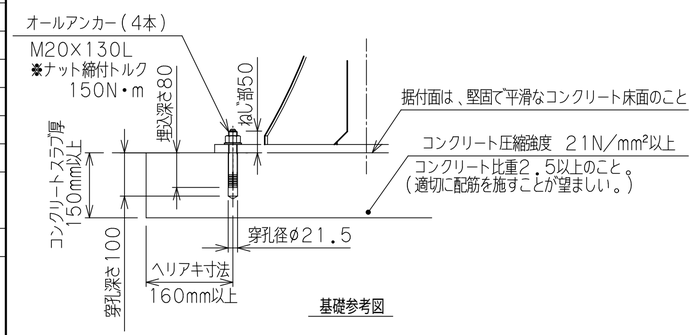

基礎参考図

※注記

（１）一次側エアー取合点は、付属のフィルタレギュレータまたは本体継手の供給口（ＰＴねじ　メス）、もしくは付属ゴムホース（１０ｍ）とします。
上記取合点までの接続工事は、お客様御施工範囲とさせていただきます。
必ずドライエアーを供給して下さい。

（２）固定台座は、オールアンカーボルトにて床へ固定します。
基礎条件を図中に示します。

日付					殿
工番				図面	標準　8：1
尺度	1/20	台数	1式	名称	BMF−75W 外形寸法図【床上固定型】
承認	設計	製図		図番	A2

トーヨーコーケン