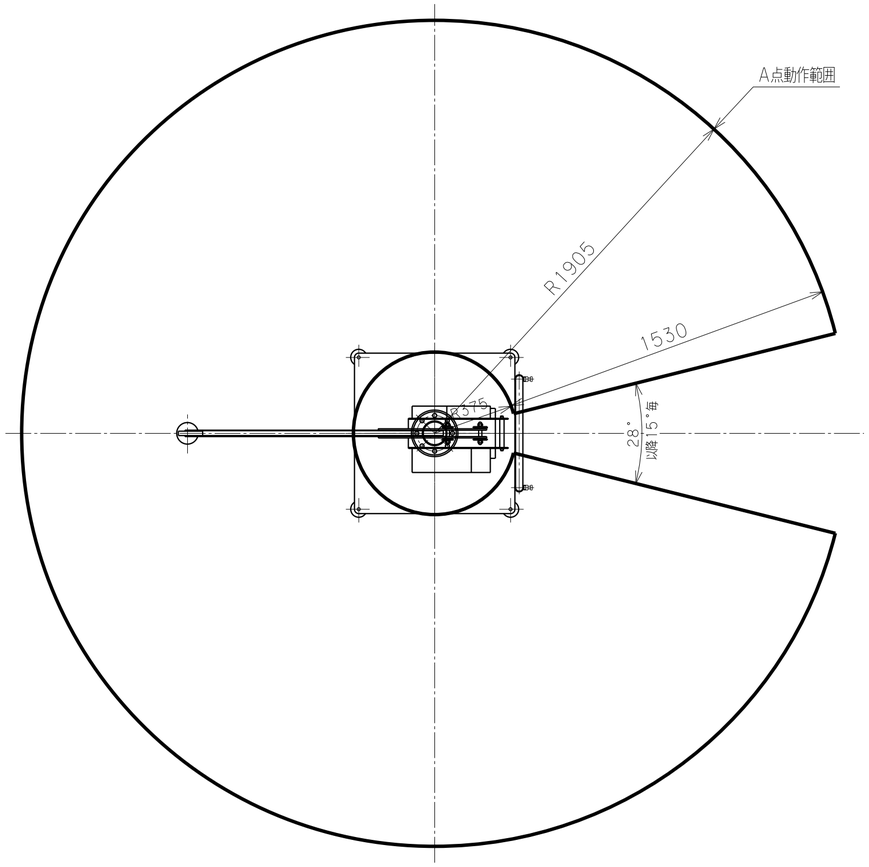

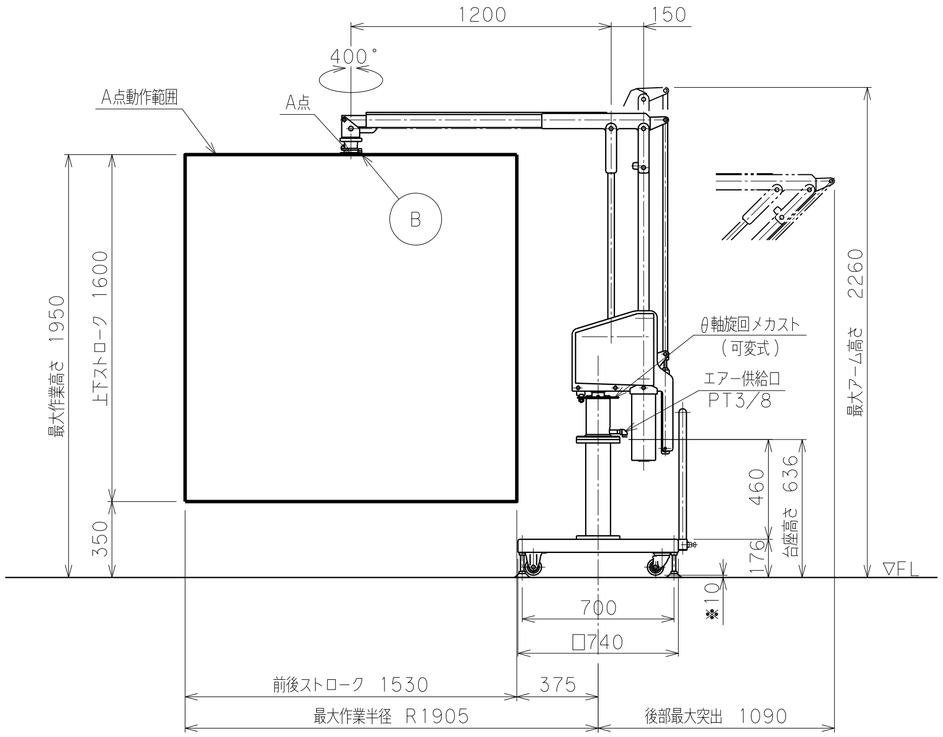

※印=固定時のジャッキアップ寸法

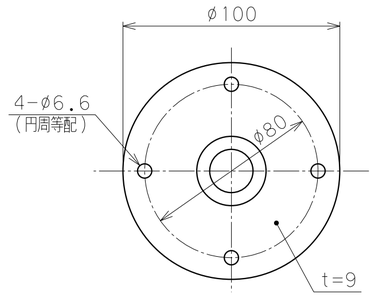

アタッチメント取付フランジ
B 部

バラマン仕様	
型　　式	BMG-30W(8:1) θ軸旋回ストッパー(可変式)
最大吊上げ荷重	30kg(アタッチメント含む)
最大作業半径	R1905 mm
前後ストローク	1530 mm
上下ストローク	1600 mm
最大作業高さ	1950 mm
最大アーム高さ	2260 mm
使用空気圧	0.49MPaG
空気消費量	48NL/min (10secサイクル時目安)
制御方式	
塗　装　色	本体 標準色【サルビアブルー】 5.5PB4.7/9.4 アタッチメント(付属する場合) 標準色【オレンジ】 10R5.5/14.5
本体質量	約 100kg
台座質量	約 280kg(支柱含む)
ワーク質量	約　　kg
備考	付属品：フィルタレギュレータ

※注記

（１）一次側エアー取合点は、付属のフィルタレギュレータまたは本体継手の供給口（ＰＴねじ　メス）、もしくは付属ゴムホース（１０ｍ）とします。
上記取合点までの接続工事は、お客様御施工範囲とさせていただきます。
必ずドライエアーを供給して下さい。

日付					殿
工番				図面名称	エアバランサ BMG-30W 外形寸法図 【床上移動型】
尺度	1/20	台数	1式		
承認	設計	製図		図番	A2

トーヨーコーケン