	日付	来歴	記入
△			
△			
△			

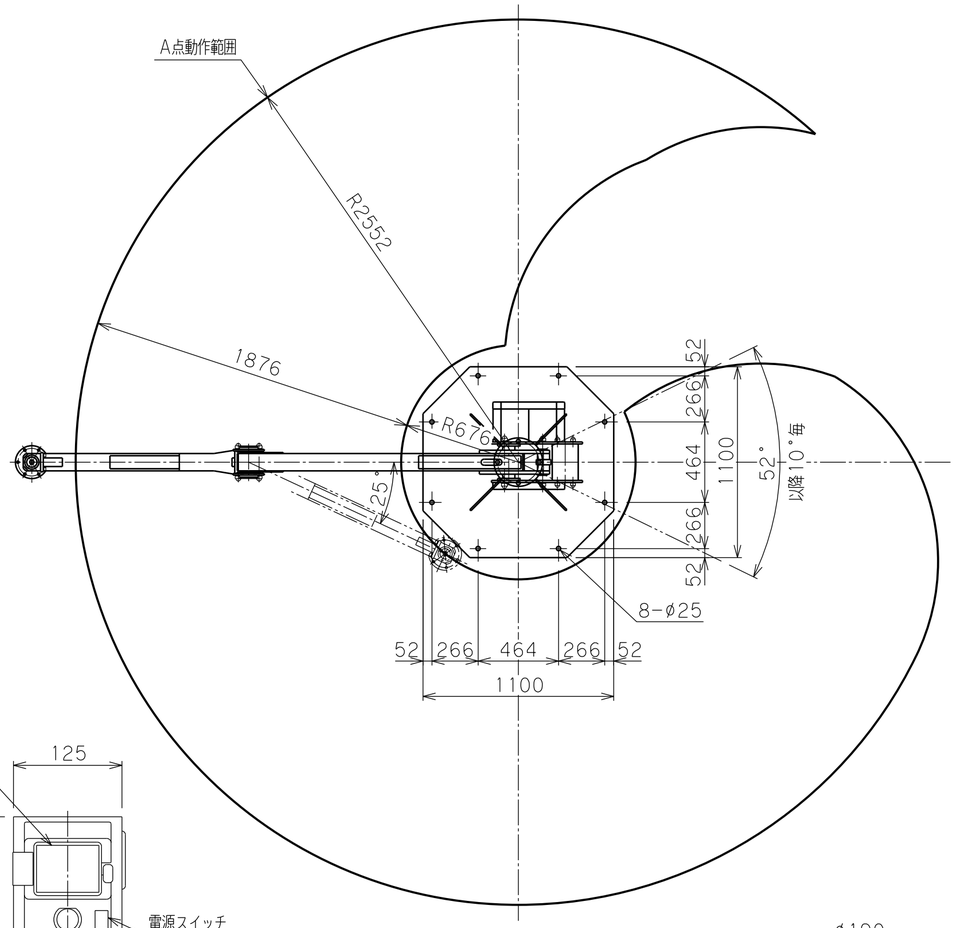

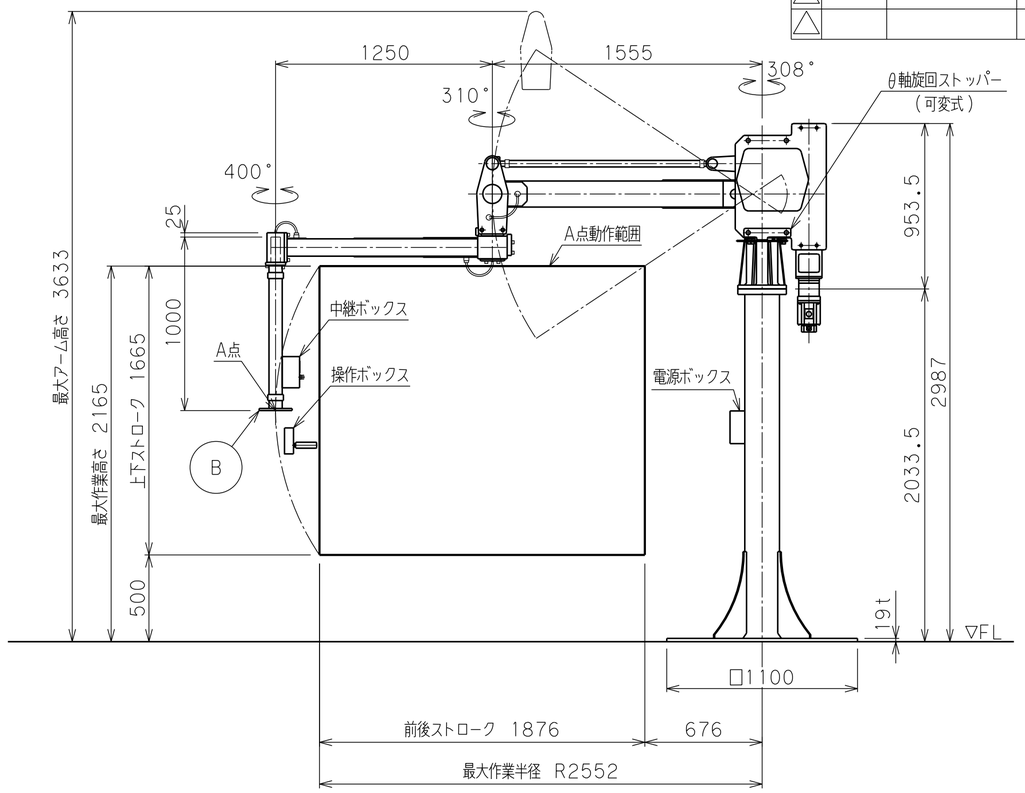

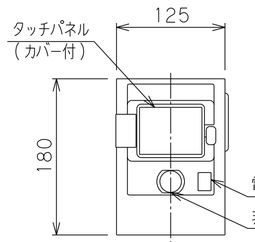

中継ボックス

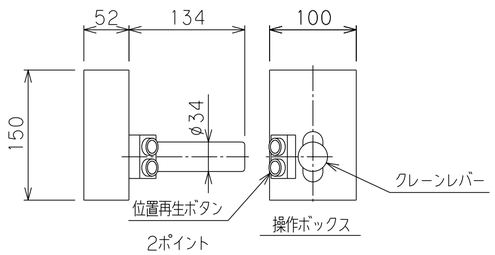

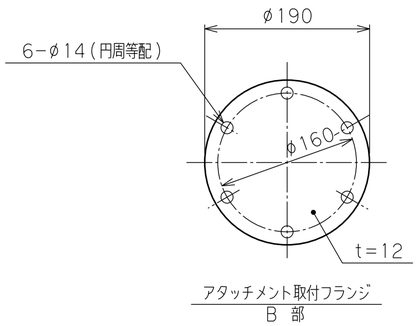

アタッチメント取付フランジ
B 部

【操作部の変更例】

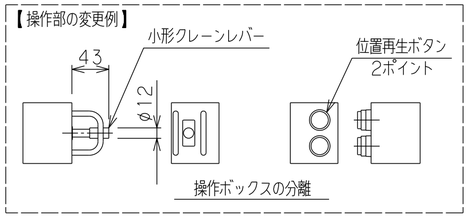

操作ボックスの分離

※注記

(1)一次側電源の取合点は、付属の電源ボックス内接続端子、もしくは付属電源ケーブル(10m)とします。
(電源プラグ 20A 250V 接地3P 引掛)
上記取合点までの接続工事は、お客様御施工範囲とさせていただきます。
ボックス内端子台には必ずアース線を接続してください。
(2)固定台座は、オールアンカーボルトにて床へ固定します。
基礎条件を図中に示します。

バラマン仕様

型式(アーム比)	BMi2S-250(標準7.5:1) θ軸旋回ストッパー(可変式)付
最大吊上げ荷重	250 kg(アタッチメント含)
最大作業半径	R2552 mm
前後ストロク	1876 mm
上下ストロク	1665 mm
最大作業高さ	2165 mm
最大アーム高さ	3633 mm
最大上下速度	364 mm/s
使用電源	三相 AC200/220V±10% 50/60Hz 3.0kVA
制御方式	クレーン制御
塗装色	本体・台座 F-58(ブルー) G-63(シルバー) アタッチメント(付属する場合) 標準色【オレンジ】 10R5.5/14.5
本体質量	約 410kg
台座質量	約 330kg(支柱含む)
ワーク質量	約 kg
備考	付属品:電源ボックス :オールアンカーボルト

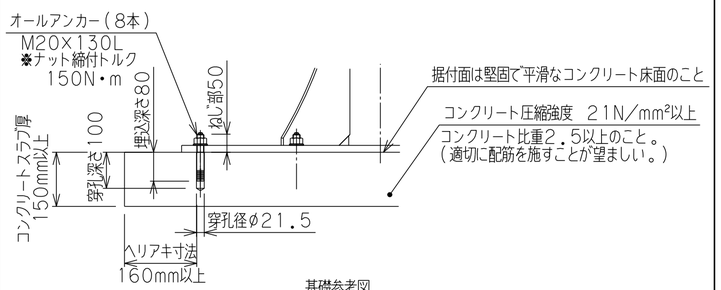

基礎参考図

日付				殿
工番			図面	標準 7.5:1 (バランスなし)
尺度	1/25	台数	1式	名称 BMi2S-250 外形寸法図【床上固定型】
承認	設計	製図		図番 A2

トーヨーコーケン