	日付	来歴	記入
△			
△			
△			

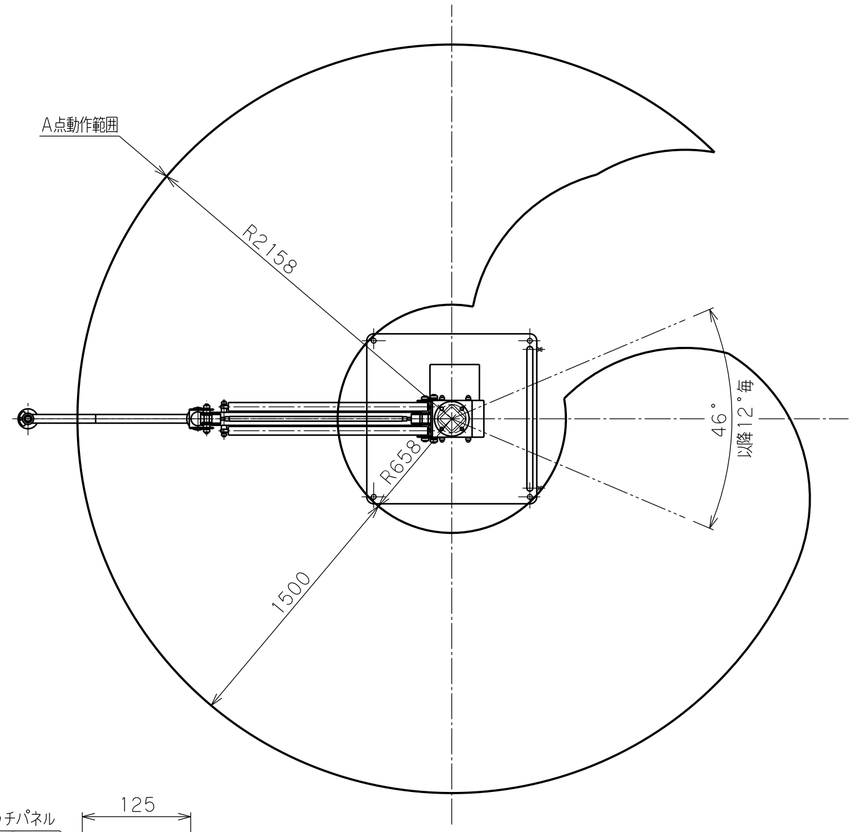

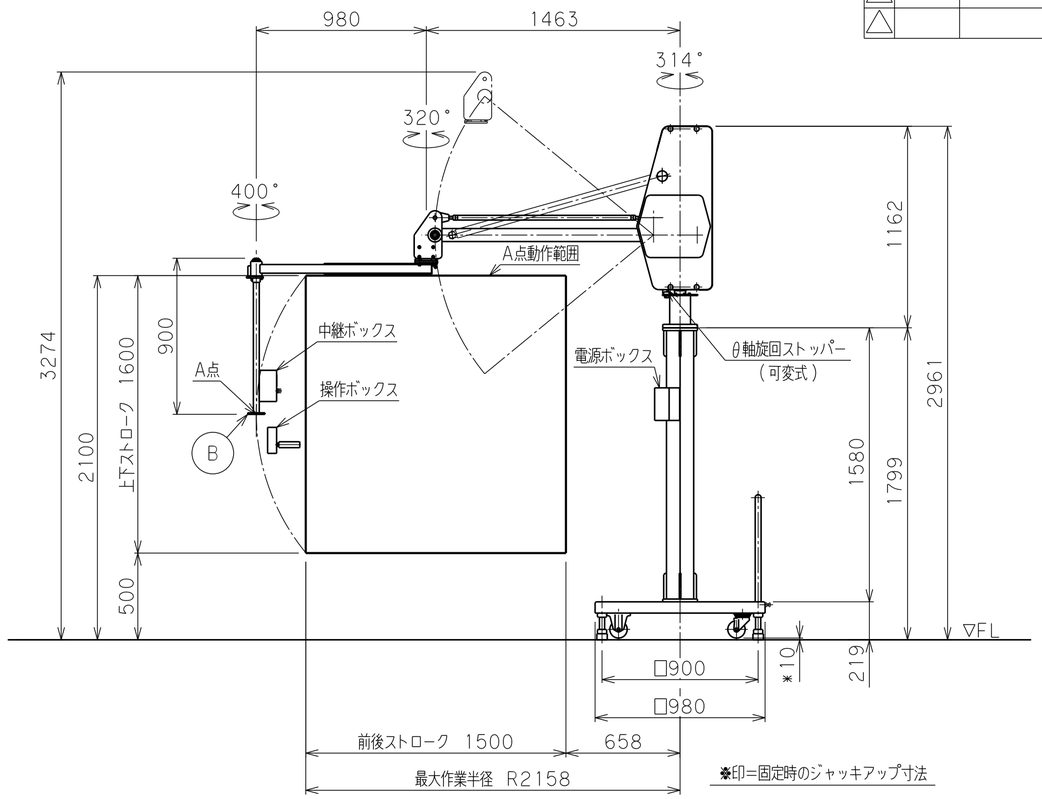

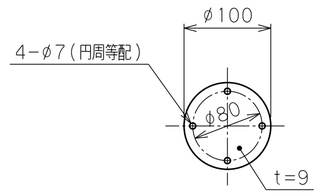

アタッチメント取付フランジ
フランジ B

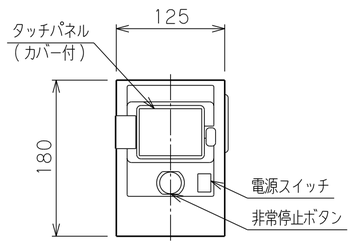

中継ボックス

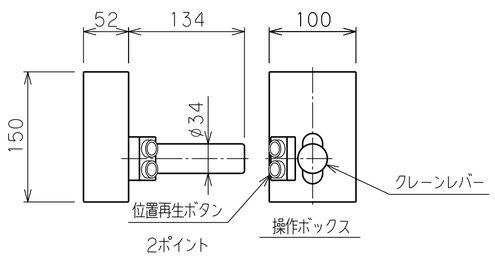

操作ボックス

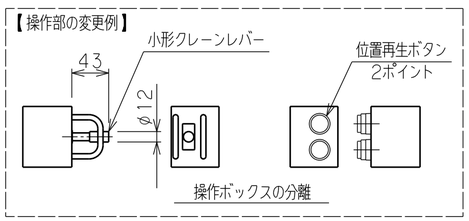

操作ボックスの分離

バラマン仕様

型式（アーム比）	BMi2S-50（標準5:1） θ軸旋回ストッパー（可変式）付
最大吊上げ荷重	50 kg（アタッチメント含）
最大作業半径	R2158 mm
前後ストローク	1500 mm
上下ストローク	1600 mm
最大作業高さ	2100 mm
最大アーム高さ	3274 mm
最大上下速度	600 mm/s
使用電源	三相 AC200/220V±10% 50/60Hz 3.0kVA
制御方式	
塗装色	本体・台座 F−58（ブルー） G−63（シルバー） アタッチメント（付属する場合） 標準色【オレンジ】 10R5.5/14.5
本体質量	約 150kg
台座質量	約 580kg（支柱含む）
ワーク質量	約 kg
備考	付属品：電源ボックス ：片口スパナ

※注記

（１）一次側電源の取合点は、付属の電源ボックス内接続端子、もしくは付属電源ケーブル（１０ｍ）とします。
（電源プラグ 20A 250V 接地3P 引掛）
上記取合点までの接続工事は、お客様御施工範囲とさせていただきます。
ボックス内端子台には必ずアース線を接続してください。

日付					殿
工番				図面名称	バランスなし BMi2S-50 外形寸法図【床上移動型】
尺度	1/25	台数	1式		
承認	設計	製図		図番	A2

トーヨーコーケン