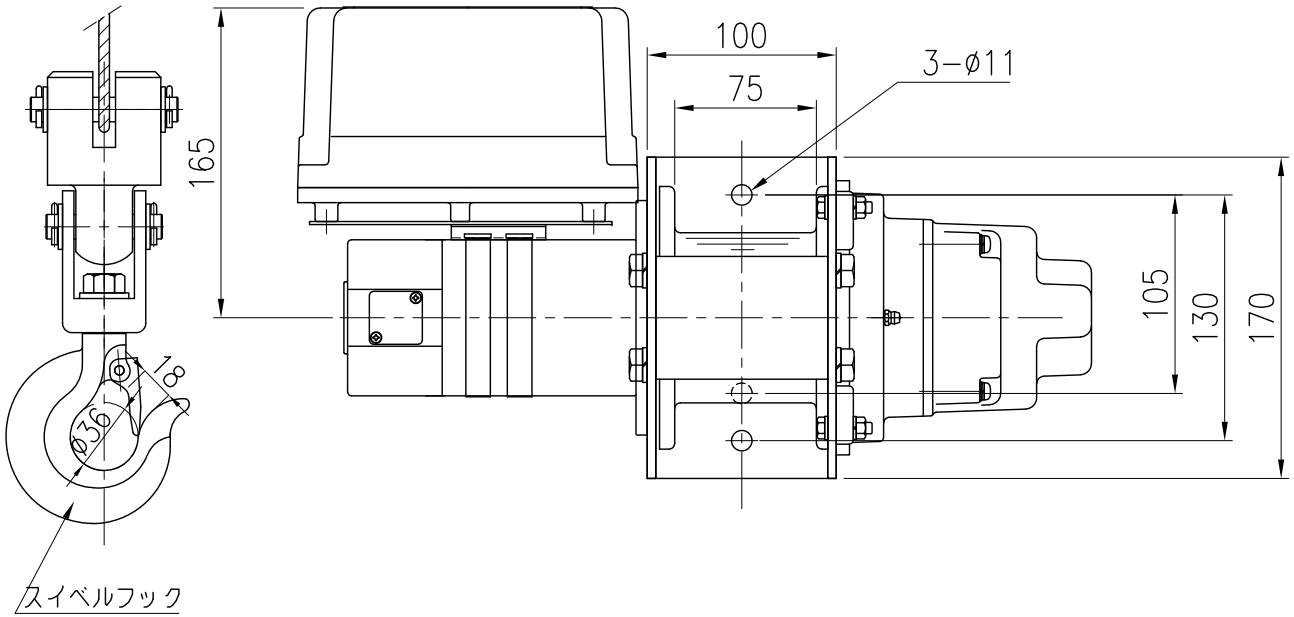

仕　様

型式	BMS−360H8	
電源	AC 100V	
ロープ張力	300 kg	
ロープ速度	5 m/min	
巻取量	φ5.56×12m (航空索)	
電動機	出力	電流
	400W	6.4A
ウインチ定格	15min	
自重量	12 kg	

付属品　ワイヤロープφ5.56×8m
スイベルフック(0.5t用)付
安全装置　すべりクラッチ

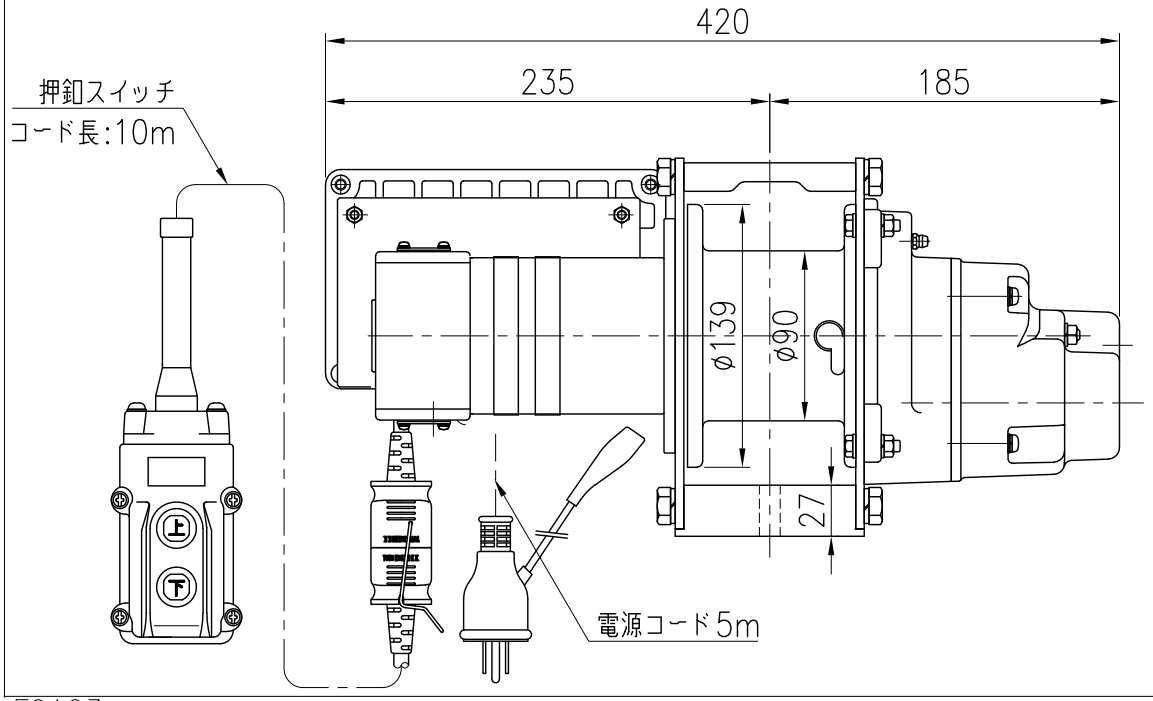

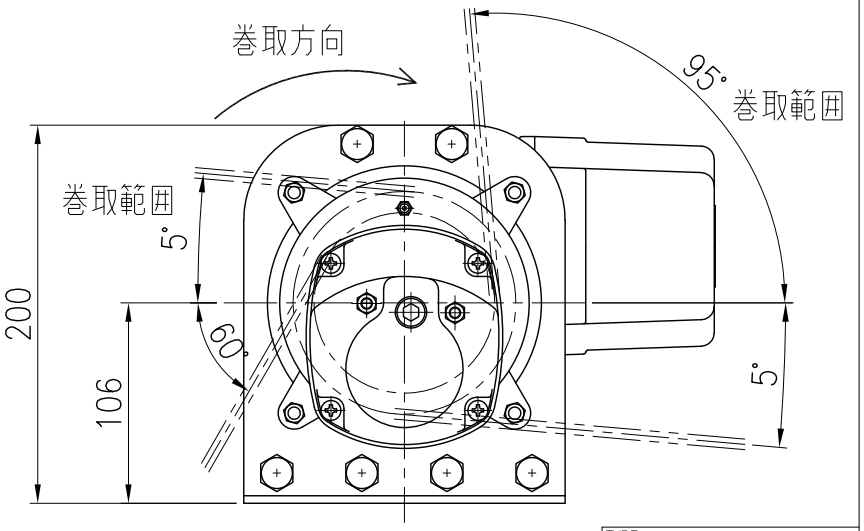

TYPE	BMS−360H8
NAME	外　形　図
DRAWN No.	029469 △6

F0103

TOYOKOKEN K.K. JAPAN