品目 000382301

仕　様

型式	MA−20(S)			
周波数	50 Hz		60 Hz	
定格荷重	1500 kg		1500 kg	
ロープ速度	40 m/min		48 m/min	
巻取量	φ16×180m			
電動機	出力	極数	電圧	相数
	15kW	4P	200V	3相
ISO等級	M5			
自重量	650 kg			

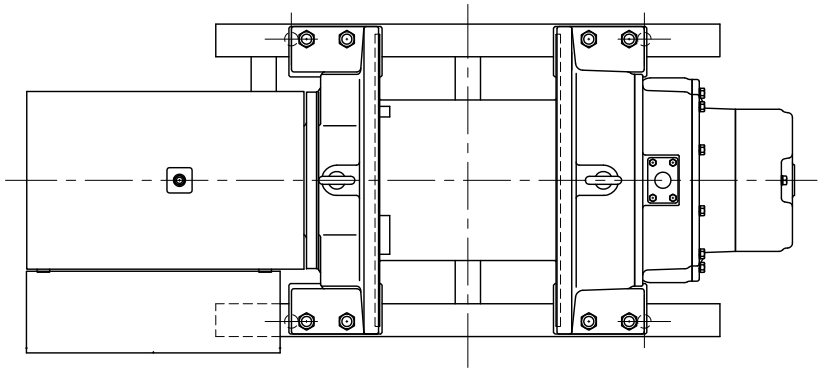

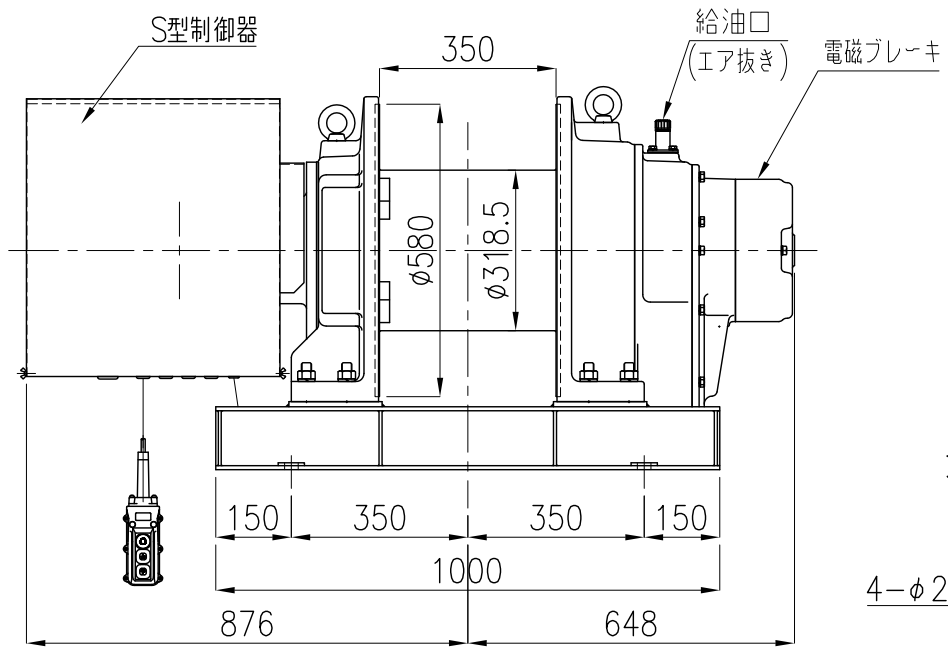

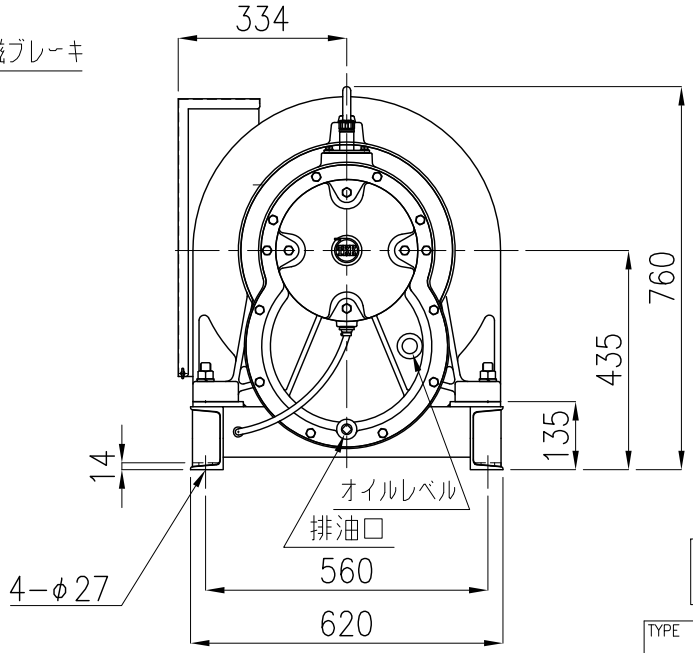

標準

TYPE	MA−20(S)
NAME	外　形　図
DRAWN No.	051448 △1

TOYOKOKEN K.K. JAPAN