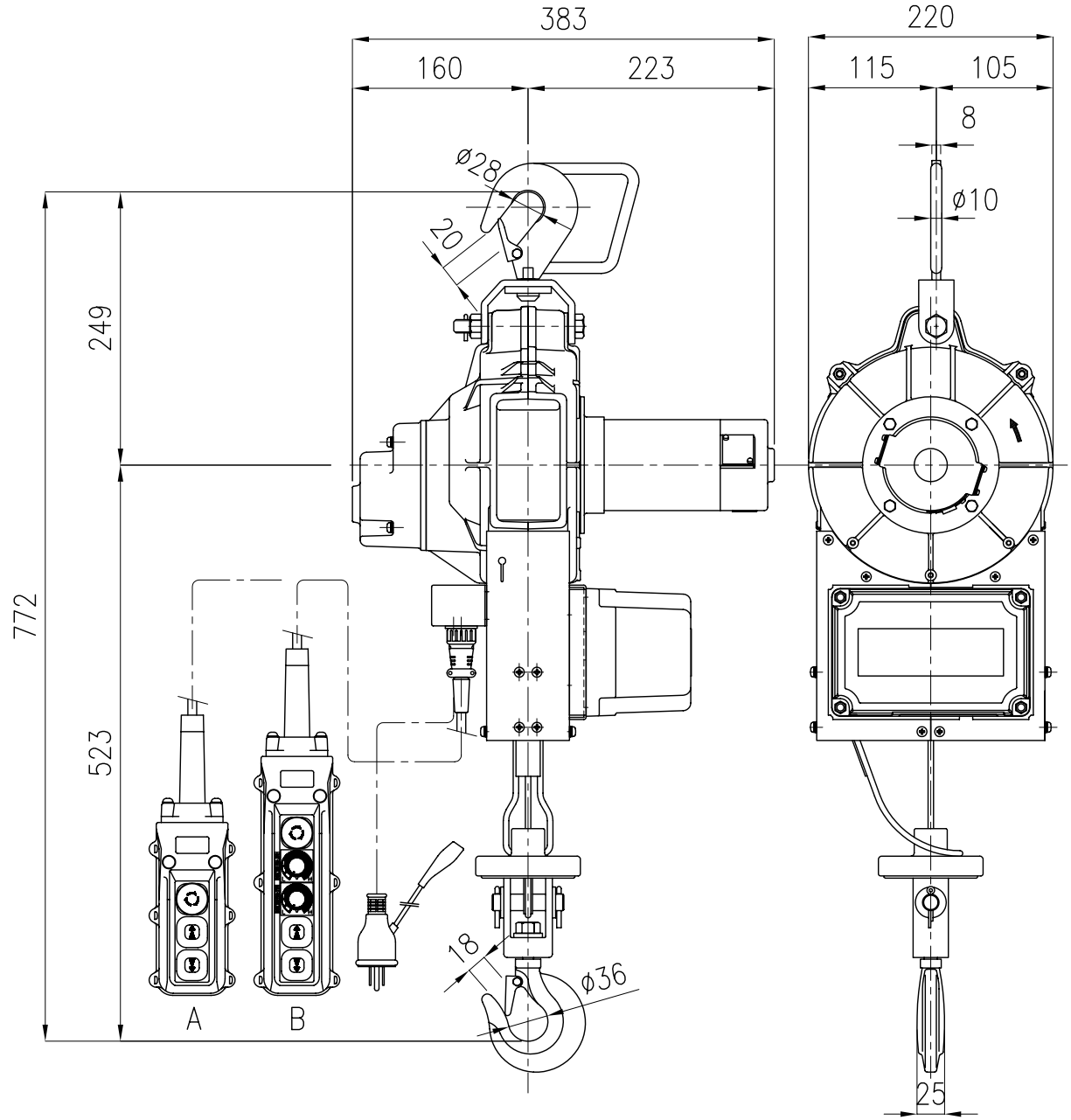

仕　様

型　式	SBH−720	
電　源	単相　AC100V　50/60Hz	
吊り荷重	130kg	
巻上速度	微速► 8m/min	高速►► 25m/min
揚　程	20m	
ワイヤロープ	ø5×21m (3.1kg)	
電動機	出　力	600W
	定格電流	AC　10A
	電　源	AC100V　全波整流
操作方法	有線操作	
電源コード	SVCTF−2□×3C×5m ポッキンプラグ付	
自重量	17kg (+4.5kg)	

安全装置
- 過巻防止リミットスイッチ
- 逆巻防止リミットスイッチ

操作スイッチ　A(二段式)　コード10m
B(可変速式)コード10m

揚程20m

TYPE	SBH−720
NAME	外形図
DRAWN No.	051119 △2

TOYOKOKEN K.K. JAPAN

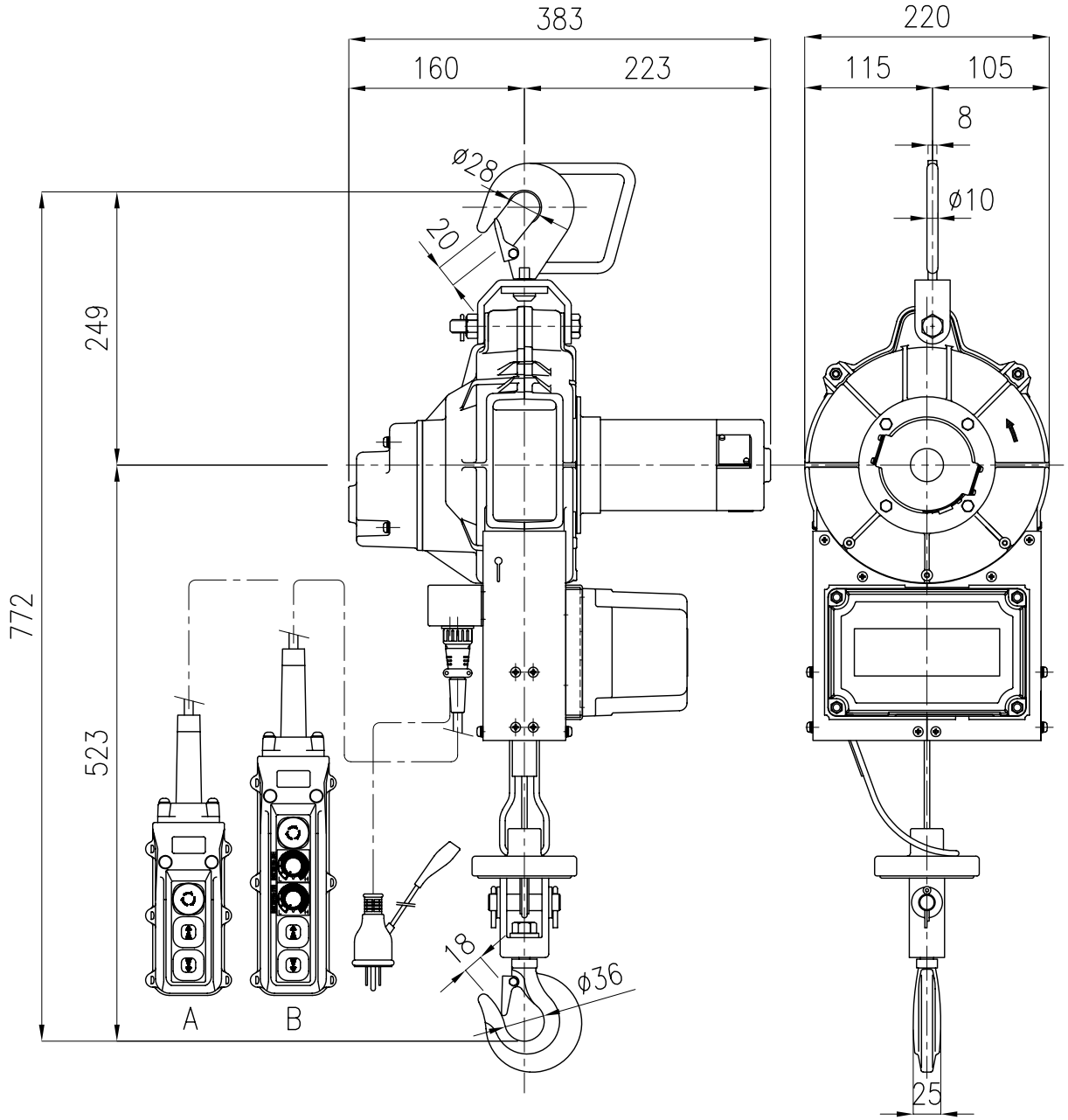

仕　様

型　式	SBH−730	
電　源	単相　AC100V　50/60Hz	
吊り荷重	110kg	
巻上速度	微速► 8m/min	高速►► 25m/min
揚　程	30m	
ワイヤロープ	ø5×31m (4kg)	
電動機	出　力	600W
	定格電流	AC 10A
	電　源	AC100V 全波整流
操作方法	有線操作	
電源コード	SVCTF−2□×3C×5m ポッキンプラグ付	
自重量	17kg (+5.4kg)	

安全装置
- 過巻防止リミットスイッチ
- 逆巻防止リミットスイッチ

操作スイッチ　A(二段式)　コード10m
B(可変速式)コード10m

揚程30m

TYPE	SBH−730
NAME	外形図
DRAWN No.	051120 △2

TOYOKOKEN K.K. JAPAN

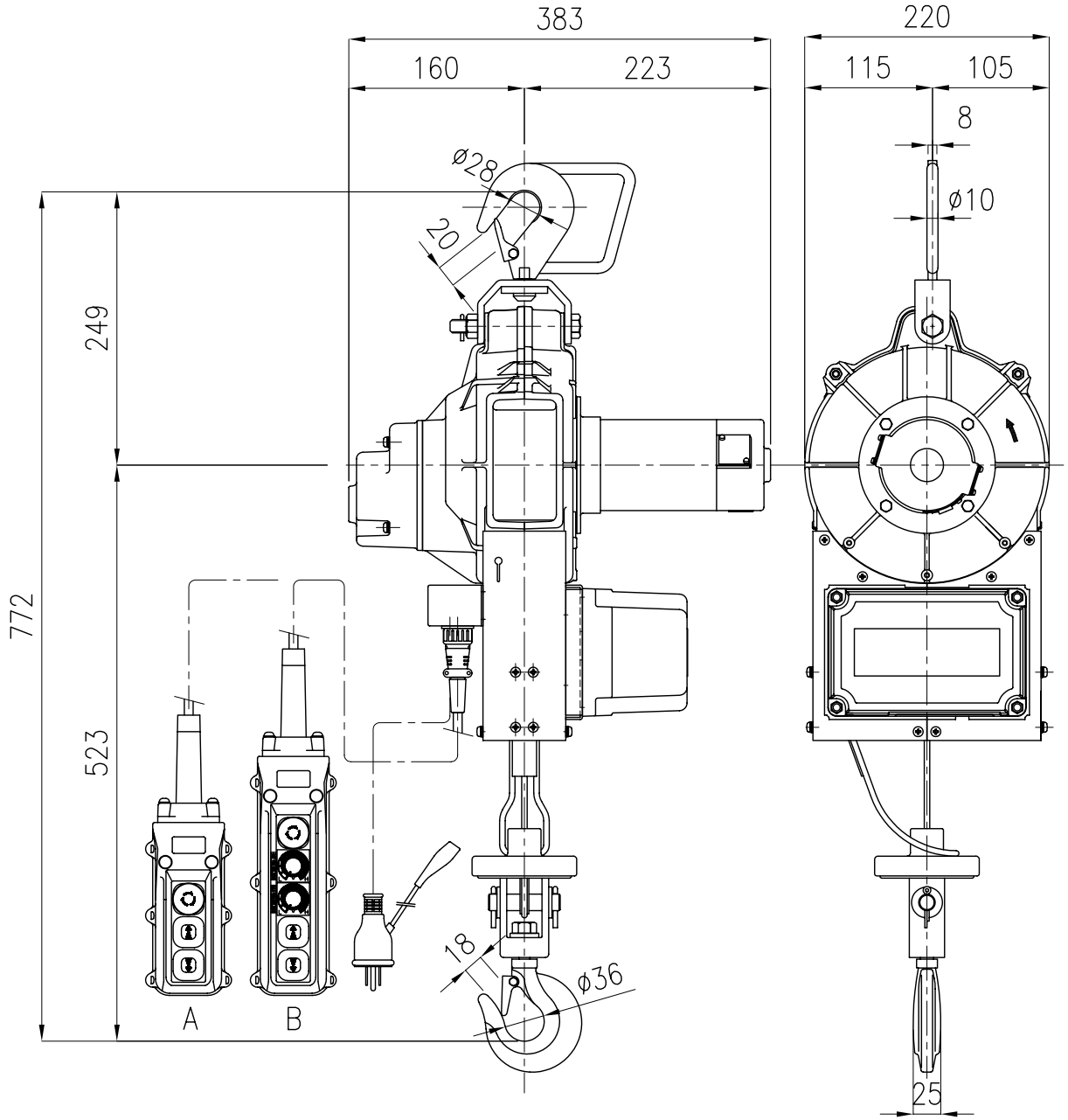

仕　様

型　式	SBH−740	
電　源	単相　AC100V　50/60Hz	
吊り荷重	100kg	
巻上速度	微速► 8m/min	高速►► 25m/min
揚　程	40m	
ワイヤロープ	ø4×41m (3.7kg)	
電動機	出　力	600W
	定格電流	AC 10A
	電　源	AC100V 全波整流
操作方法	有線操作	
電源コード	SVCTF−2□×3C×5m ポッキンプラグ付	
自重量	17kg (+5.1kg)	

安全装置
- 過巻防止リミットスイッチ
- 逆巻防止リミットスイッチ

操作スイッチ　A(二段式)　コード10m
B(可変速式)コード10m

揚程40m

TYPE	SBH−740
NAME	外形図
DRAWN No.	051121△2

TOYOKOKEN K.K. JAPAN

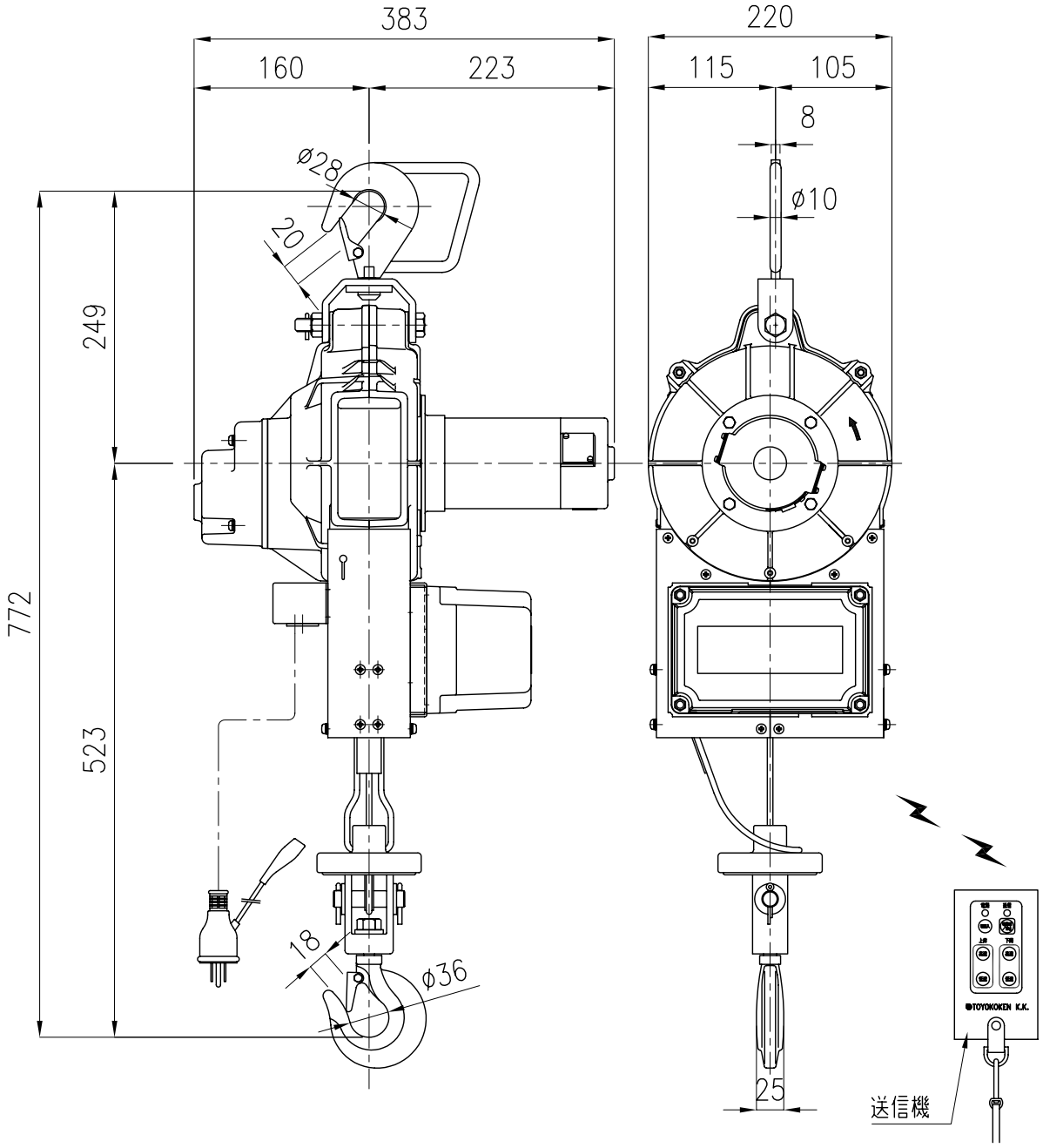

仕　様

型　式	SBH−720R	
電　源	単相　AC100V　50/60Hz	
吊り荷重	130kg	
巻上速度	微速► 8m/min	高速►► 25m/min
揚　程	20m	
ワイヤロープ	ø5×21m (3.1kg)	
電動機	出　力	600W
	定格電流	AC　10A
	電　源	AC100V　全波整流
操作方法	無線操作	
電源コード	SVCTF−2□×3C×5m ポッキンプラグ付	
自重量	17kg (+3.1kg)	

安全装置
- 過巻防止リミットスイッチ
- 逆巻防止リミットスイッチ

オプション：操作スイッチ　A(二段式)　コード10m
B(可変速式)コード10m

揚程20m

TYPE	SBH−720R
NAME	外　形　図
DRAWN No.	051122△2

TOYOKOKEN K.K. JAPAN

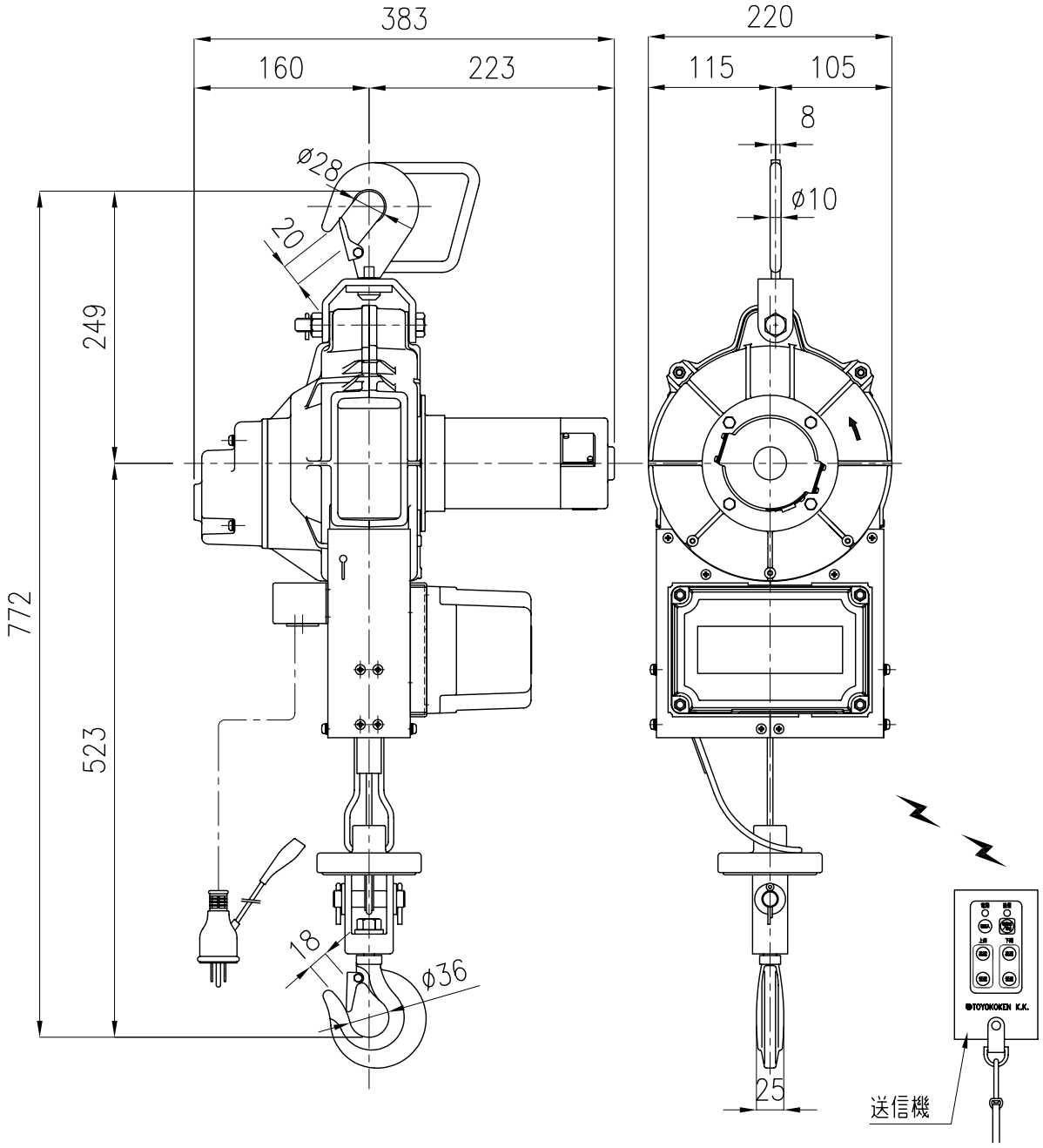

仕　様

型　式	SBH−730R	
電　源	単相　AC100V　50/60Hz	
吊り荷重	110kg	
巻上速度	微速► 8m/min	高速►► 25m/min
揚　程	30m	
ワイヤロープ	ø5×31m (4kg)	
電動機	出　力	600W
	定格電流	AC 10A
	電　源	AC100V 全波整流
操作方法	無線操作	
電源コード	SVCTF−2□×3C×5m ポッキンプラグ付	
自重量	17kg (+4kg)	

安全装置
- 過巻防止リミットスイッチ
- 逆巻防止リミットスイッチ

オプション：操作スイッチ　A(二段式)　コード10m
B(可変速式)コード10m

揚程30m

TYPE	SBH−730R
NAME	外　形　図
DRAWN No.	051123 △2

TOYOKOKEN K.K. JAPAN

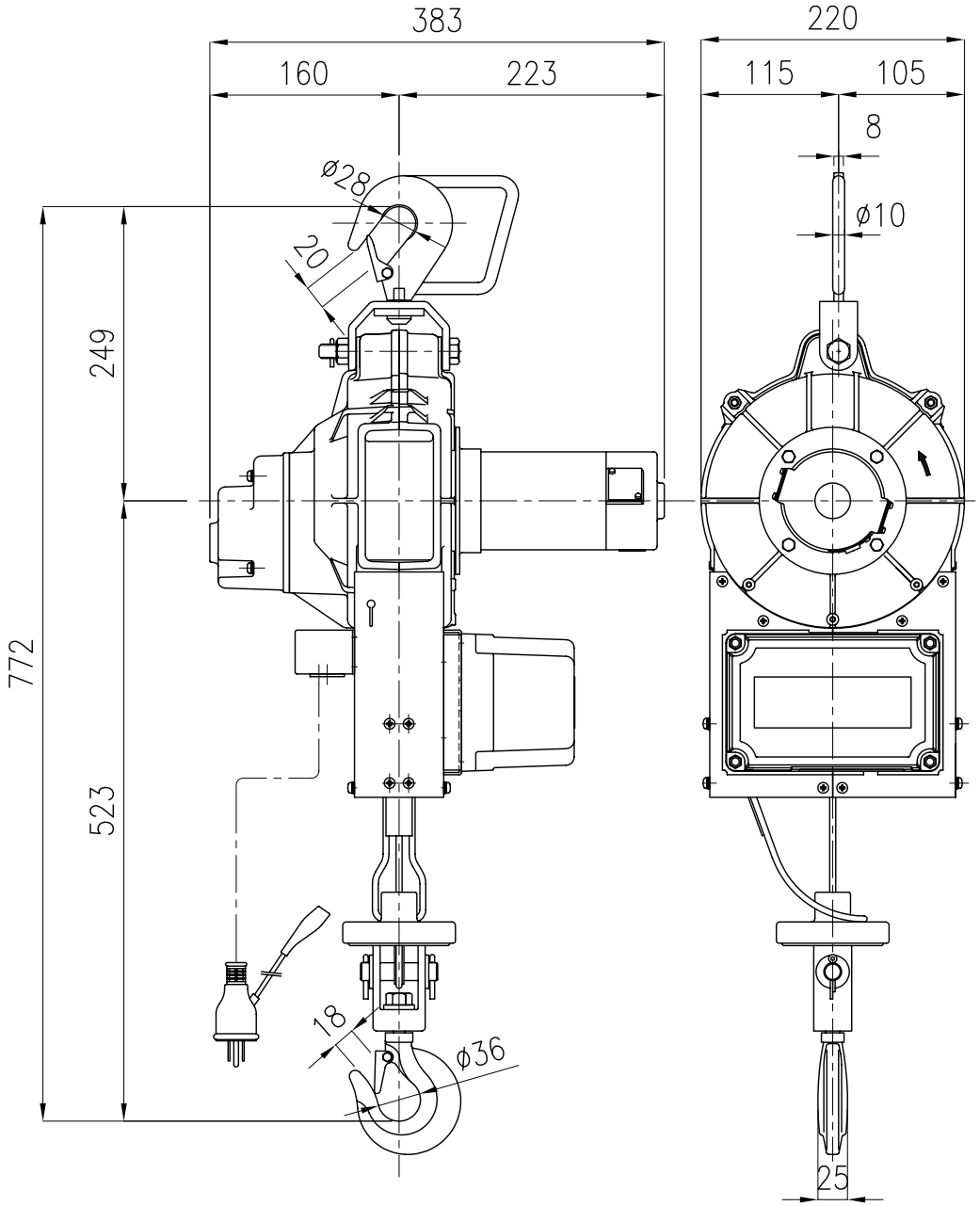

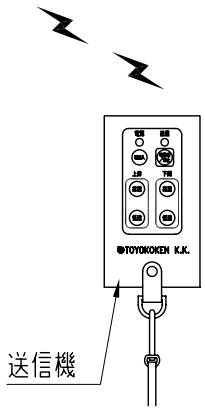

仕　様

型　式	SBH−740R	
電　源	単相　AC100V　50/60Hz	
吊り荷重	100kg	
巻上速度	微速► 8m/min	高速►► 25m/min
揚　程	40m	
ワイヤロープ	ø4×41m (3.7kg)	
電動機	出　力	600W
	定格電流	AC　10A
	電　源	AC100V　全波整流
操作方法	無線操作	
電源コード	SVCTF−2□×3C×5m ポッキンプラグ付	
自重量	17kg (+3.7kg)	

安全装置
- 過巻防止リミットスイッチ
- 逆巻防止リミットスイッチ

オプション：操作スイッチ　A(二段式)　コード10m
B(可変速式)コード10m

揚程40m

TYPE	SBH−740R
NAME	外　形　図
DRAWN No.	051124 △2

TOYOKOKEN K.K. JAPAN