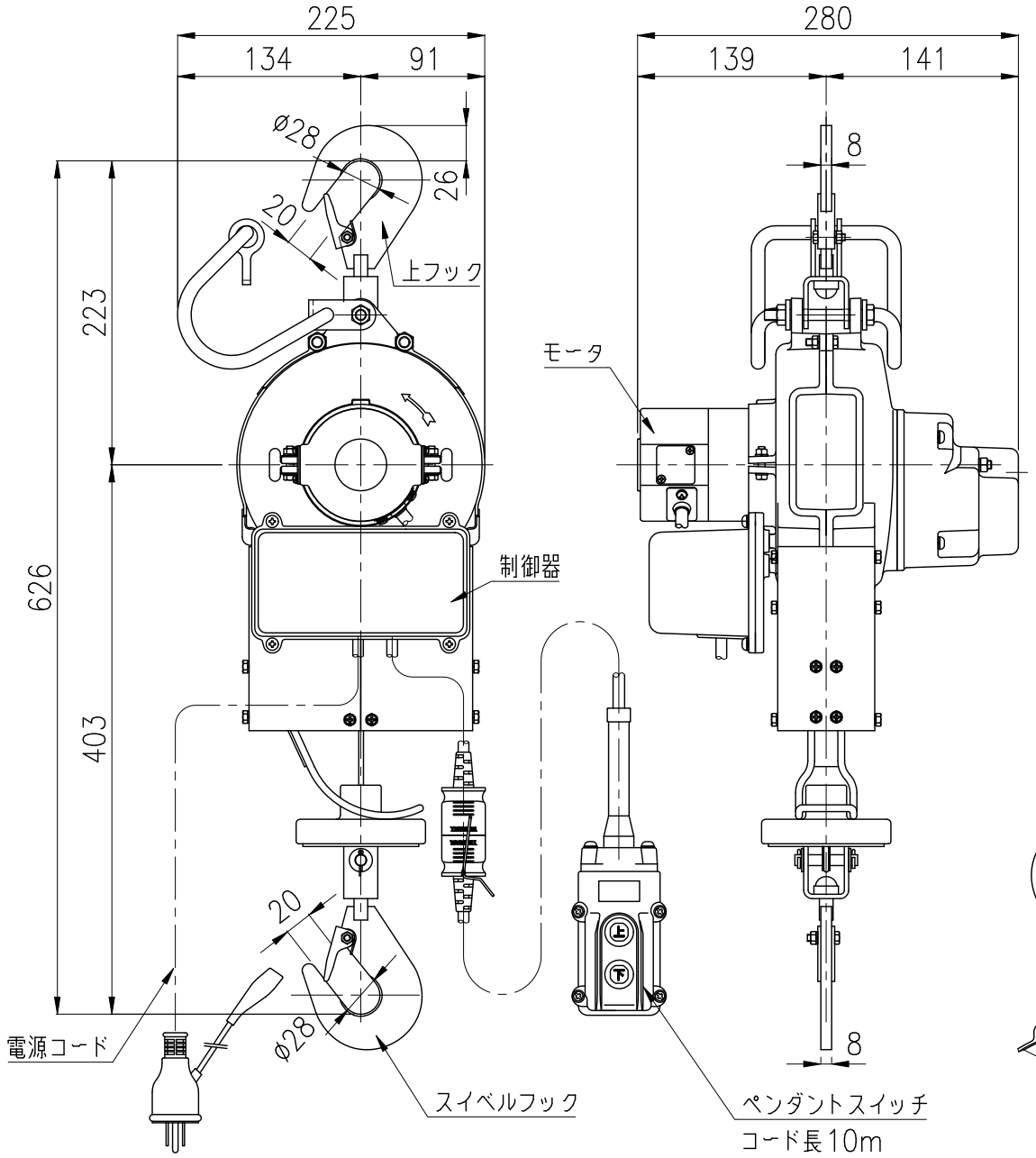

仕　様　ベビーホイスト

型　式		BH−N315	BH−N320	BH−N330
電　源		単相　AC100V 50/60Hz		
定格荷重 (kg)		60	60	50
巻上速度 (m/min) 1層目/最外層		24/27	24/28	25/31
揚　程 (m)		15	20	30
ワイヤロープ		ø3.5×16m	ø3.5×21m	ø3.2×31m
モータ	出　力 (W)	300		
	定格電流	AC　5.7A		
	電　源	AC100V　全波整流		
電源コード		SVCTF−2sq×3c×5m ポッキンプラグ付		
本体重量 (kg)		8.5		
付属品重量 (kg)		3.5	3.8	3.5

付属品：ワイヤロープ、スイベルフック、ペンダントスイッチ

安全装置
- 過巻防止リミットスイッチ
- 逆巻防止リミットスイッチ
- すべりクラッチ

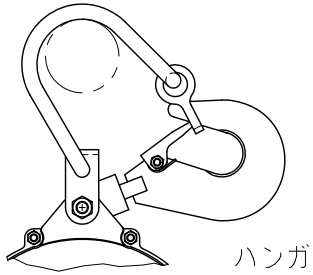

ハンガー据付方式

TYPE	BH−N300
NAME	外　形　図
DRAWN No.	053787 △2

TOYOKOKEN K.K. JAPAN