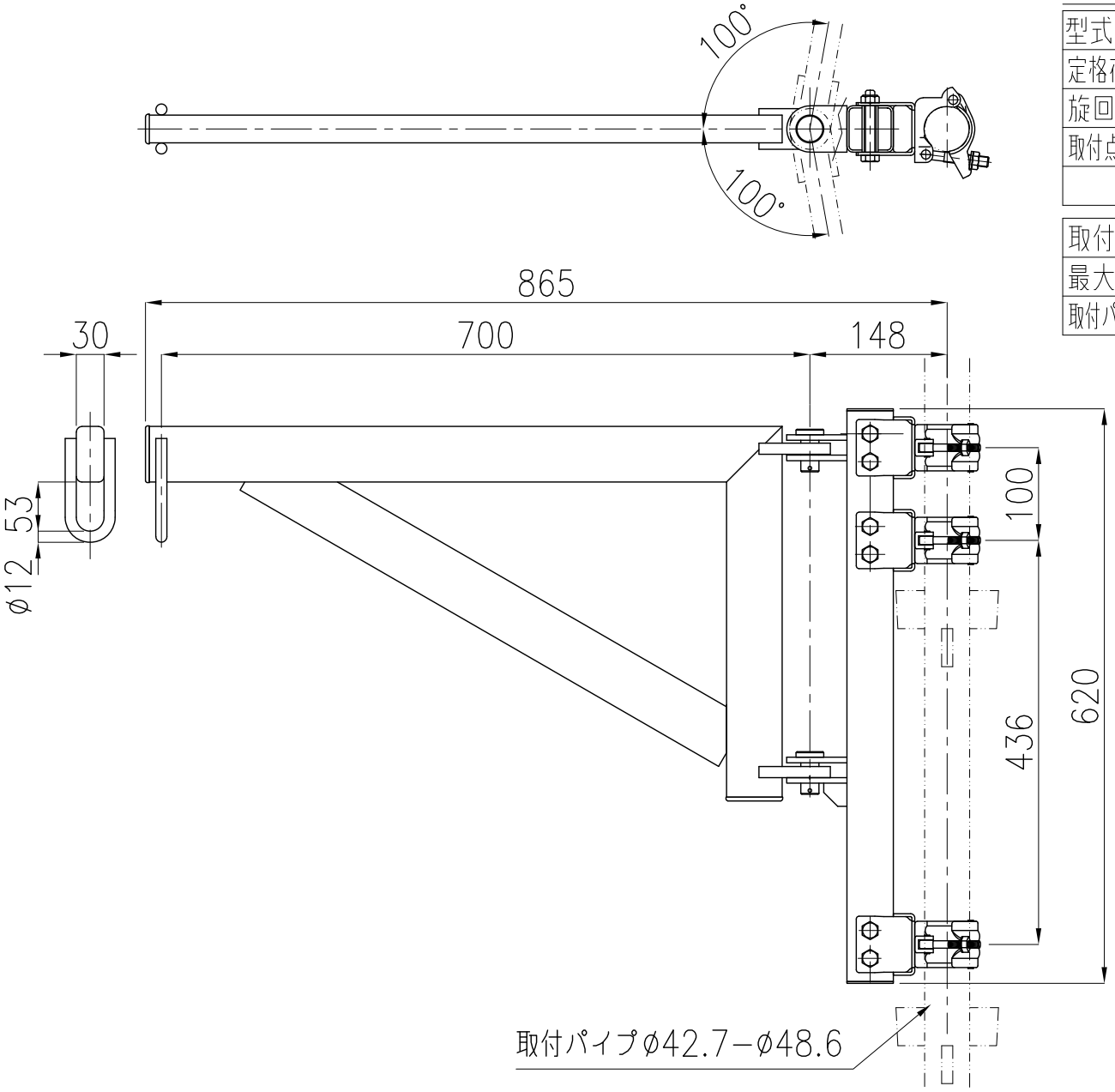

仕　様　　マイテイアーム

型式	250L
定格荷重	250 kg
旋回半径／旋回角度	700 mm / 200°
取付点からの最大アーム長	860 mm
自重量	10 kg

取付場所	パイプ足場φ42.7~φ48.6
最大つり荷重	ホイスト自重(30kg)+定格荷重(250kg)
取付パイプ側最大モーメント	2650 N−m

適用ホイスト
BH−N300,BH−N400,
BH−N700,BH−N800,
BH−N900,

TYPE	250L
NAME	外　形　図
DRAWN No.	053832 △2

TOYOKOKEN K.K. JAPAN