	日付	来歴	記入
△			
△			
△			

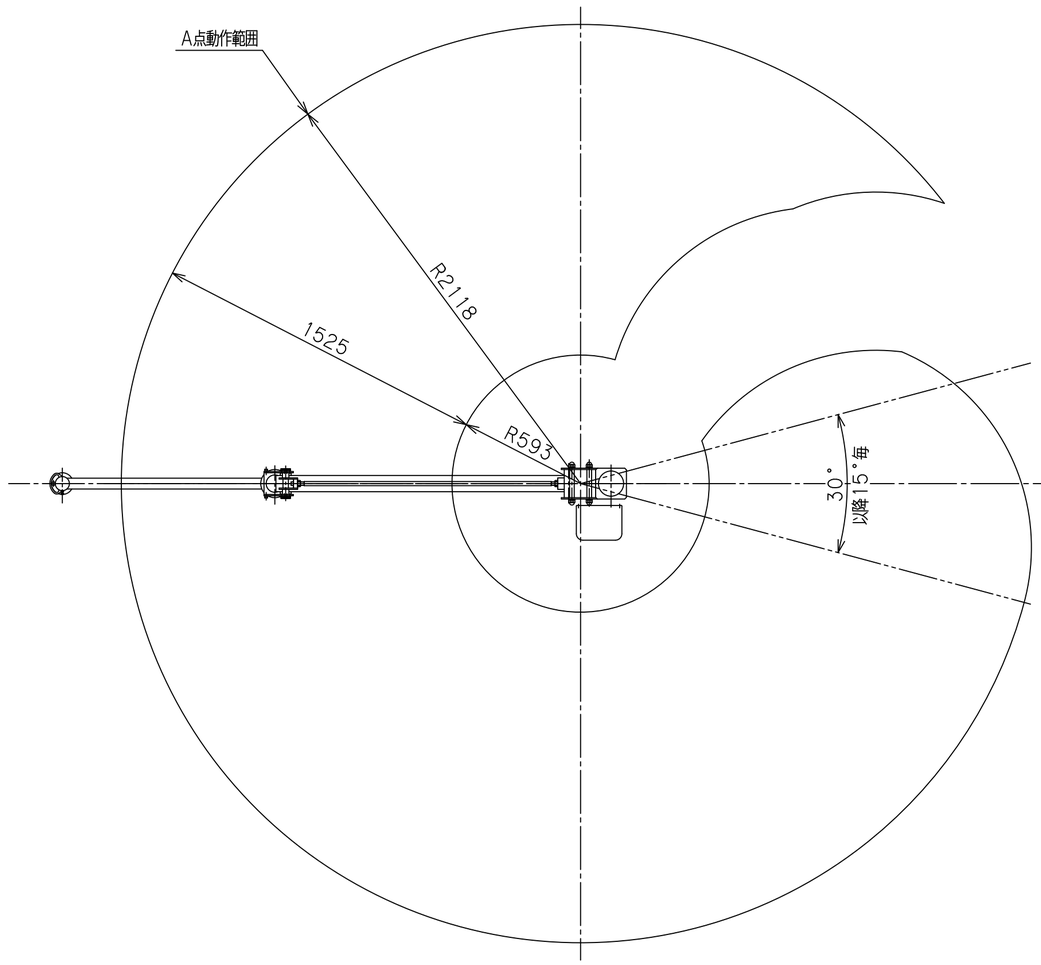

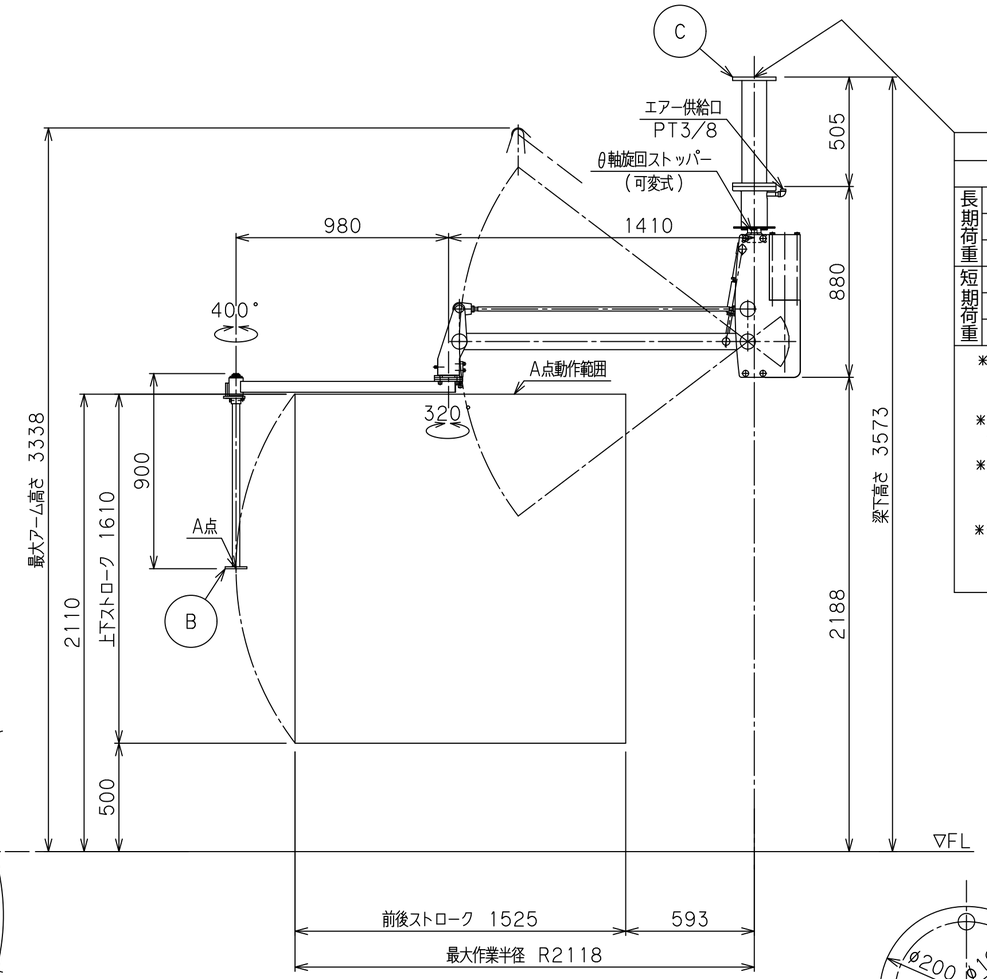

※ 荷重条件		
総質量		190kg
長期荷重	曲げモーメント	2205 N·m
	垂直荷重	2744 N
	横荷重	98 N
短期荷重	曲げモーメント	2940 N·m
	垂直荷重	2940 N
	横荷重	1323 N

＊総質量とは、本体、支柱、アタッチメント及びワークの質量総計を示す。

＊上記荷重は支柱根元中心部の作用力を示す。

＊長期荷重とは、JISB8821「クレーン鋼構造部分の計算基準」に基づく荷重を示す。

＊短期荷重とは、水平方向0.6G垂直方向0.3Gの地震力に基づく荷重を示す。

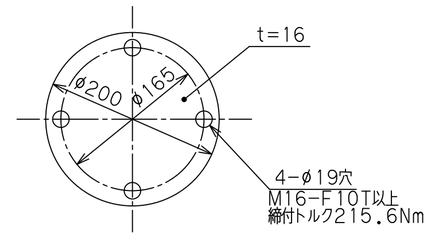

天井取付フランジ
C 部

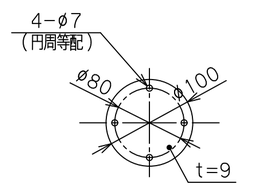

アタッチメント取付フランジ
B 部

バラマン仕様	
型式	BMS-50C（7：1） θ軸旋回ストッパー（可変式）付
最大吊上げ荷重	50kg（アタッチメント含）
最大作業半径	R2118 mm
前後ストローク	1525 mm
上下ストローク	1610 mm
最大作業高さ	2110 mm
最大アーム高さ	3338 mm
使用空気圧	0.54MPaG
空気消費量	94NL/min （10secサイクル時目安）
制御方式	
塗装色	本体 標準色【サルビアブルー】 5.5PB4.7/9.4 アタッチメント（付属する場合） 標準色【オレンジ】 10R5.5/14.5
ワーク質量	最大 ---kg
備考	天井固定用支柱：CSS-50 付属品：フィルタレギュレータ

※注記

（１）一次側エアー取合点は、付属のフィルタレギュレータまたは本体継手の供給口（ＰＴねじ　メス）、もしくは付属ゴムホース（１０ｍ）とします。
上記取合点までの接続工事は、お客様御施工範囲とさせていただきます。
必ずドライエアーを供給して下さい。

（2）天井固定の受梁は、施工範囲外とします。
（荷重条件を図中に示します。）

日付					殿
工番				図面	標準 7：1
尺度	1/20	台数	1式	名称	BMS-50C 外形寸法図 【天井固定型】
承認	設計	製図		図番	A2

トーヨーコーケン