	日付	来歴	記入
△			
△			
△			

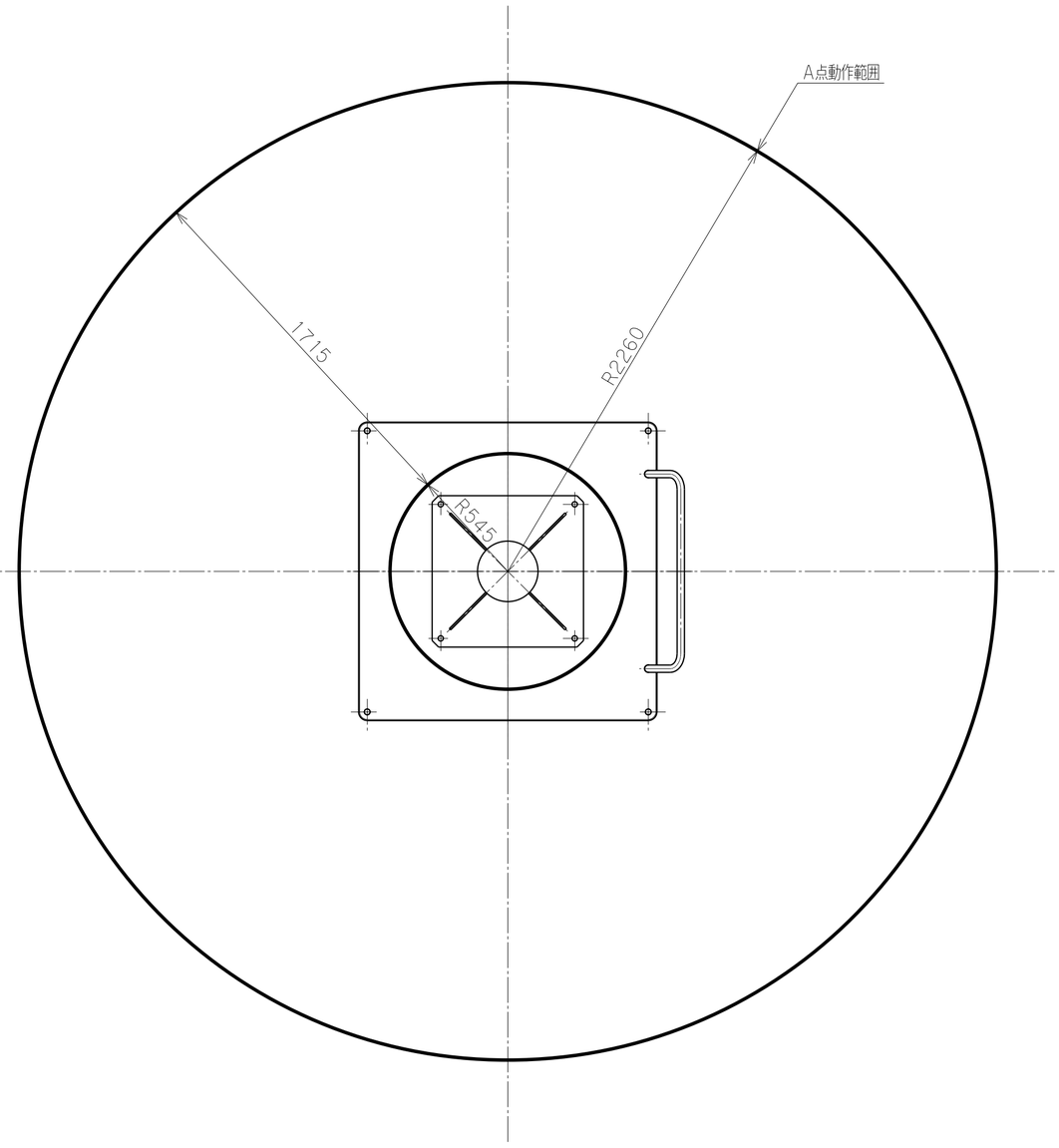

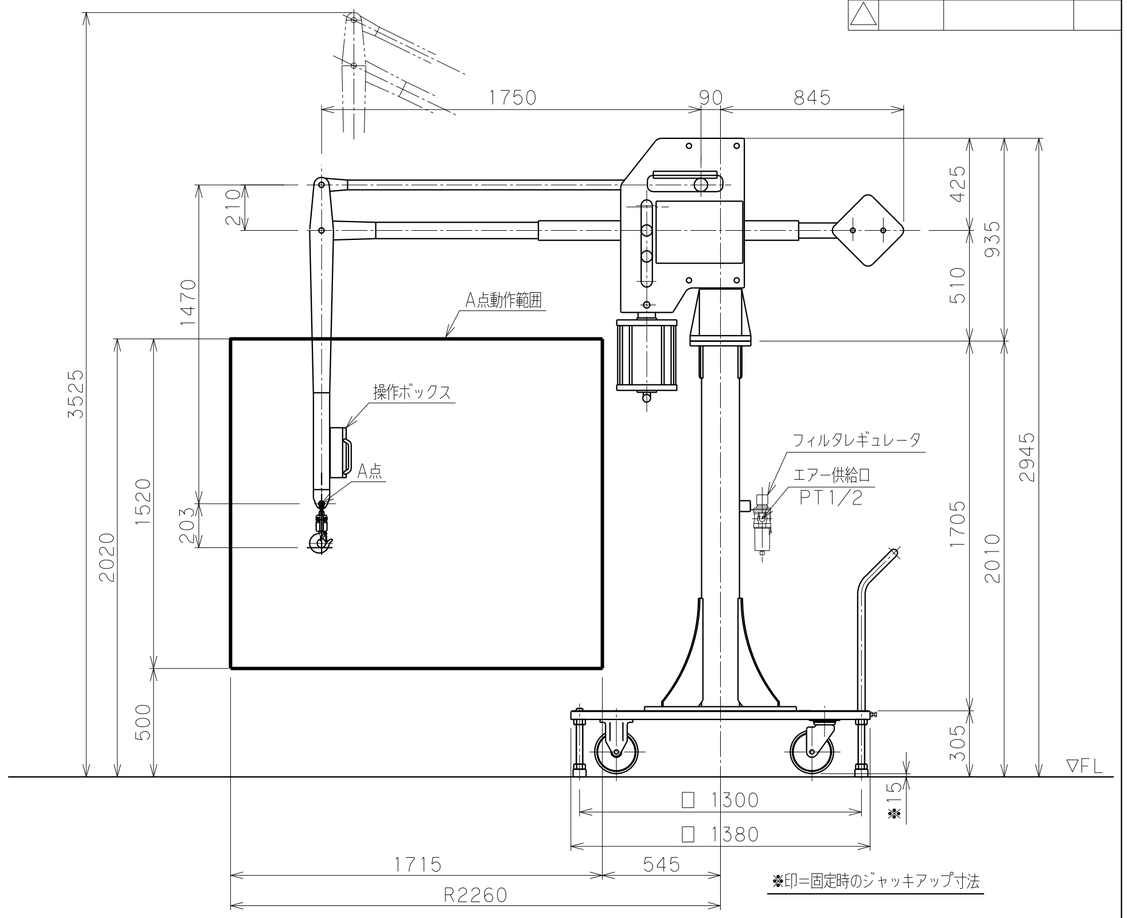

バラマン仕様

型式（アーム比）	BMF-250S（7：1）
最大吊上げ荷重	250 kg（ｱﾀｯﾁﾒﾝﾄ含）
最大作業半径	R2260 mm
有効作業範囲	1715 mm
有効作業高さ	1520 mm
最大作業高さ	2020 mm
最大アーム高さ	3525 mm
使用空気圧	0.49MPa
空気消費量	216NL/min （15secサイクル時目安）
制御方式	
塗装色	本体 標準色【サルビアブルー】 5.5PB4.7/9.4 アタッチメント（付属する場合） 標準色【オレンジ】 10R5.5/14.5
本体質量	約 355kg
台座質量	約 780kg（支柱含む）
ワーク質量	約 kg
備考	付属品：フィルタレギュレータ ：片口スパナ

※ 注記

（１）一次側エアーの取合点は、支柱付属のフィルタレギュレータ供給口（ＰＴ１／２ネジ込）とします。
上記取合点までの接続工事は、お客様御施工範囲とさせていただきます。必ずドライエアーを供給して下さい。

日付					殿
工番				図面名称	BMF-250S 外形寸法図 【床上移動型】
尺度	1/20	台数	式		
承認	設計	製図		図番	A2

トーヨーコーケン